СИТУАЦИЯ
М 1:1000

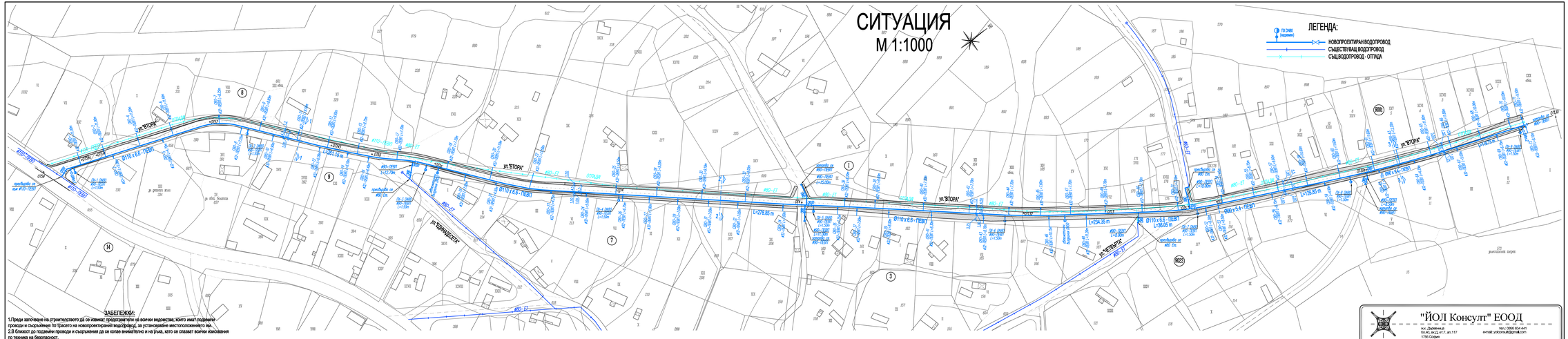
ЛЕГЕНДА:
НОВОПРОЕКТИРАН ВОДОПРОВОД
СЪЩЕСТВУВАЩ ВОДОПРОВОД
СЪЩ.ВОДОПРОВОД - ОТПАДА
ул."ВТОРА"
ул."ЧЕТВЪРТА"
Ø110 x 6.6 - ПЕВП
Ø90 x 5.4 - ПЕВП
L=281.16 m
L=278.85 m
L=234.35 m
L=126.85 m
L=36.05 m
L=116.15 m
Ø90 - ПЕВП
L=22.74m
L=23.00m
L=17.50m
L=15.00m
L=17.00m
L=17.50m
L=17.00m
L=17.50m
L=17.00m
L=17.50

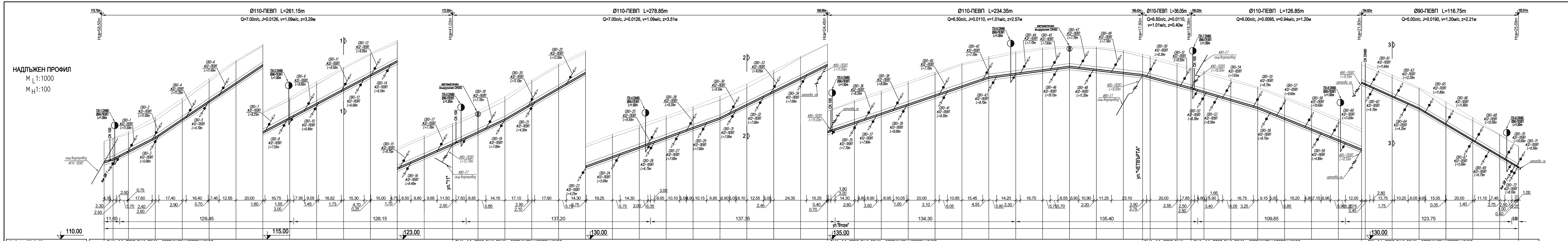

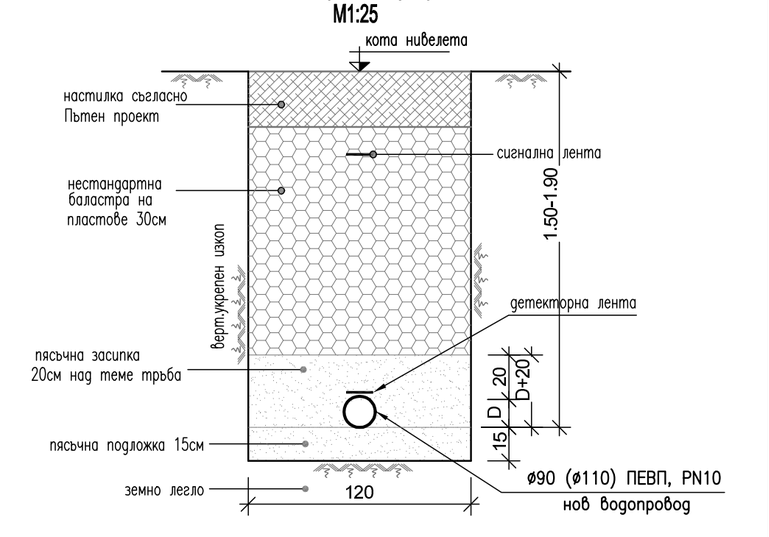

СЪГЛАСУВАЛИ

Част	Фамилия	Подпис
Пътни работи и ВОД	инж. Илиян Осман	
Вик мрежи	инж. Антон Антонов	
Пожарна безопасност	инж. Василка Вълкова	
ПБЗ	инж. Илиян Стайков	

"ЙОЛ Консулт" ЕООД
гр.с.Дъбравица
бул.Ал.Д.Ал.Д.ет.7, ап.117
1756 София
тел. 0895/934 441
е-мail: yolconsult@gmail.com

ВЪЗЛОЖИТЕЛ: ОБЩИНА КАЙНАРДЖА

ОБЕКТ: Реконструкция и доизграждане на водопроводната мрежа по ул."Втора" с.Гоген, обл.Кайнарджа, обл.Силистра

Чертеж: НАДЛЪЖЕН ПРОФИЛ

Проектант	Отговорен проектант	Упълномощен Управител	Чертеж №	2
инж. Любомир СИМИТЧИЙСКИ	инж. Антон АНДОНОВ	инж. Йоцко ЙОЛАН	Част	Водоснабдяване
			Фаза	РП
			Мащаб	1:1000/100

МОНТАЖЕН ПЛАН
М 1:1000

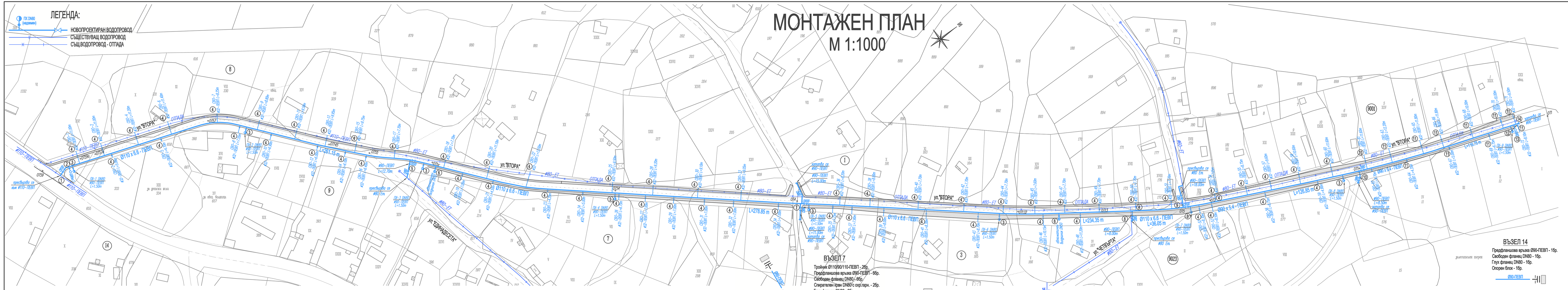
ЛЕГЕНДА:
ГХ DN80 (НАДЗЕМЕН)
НОВОПРОЕКТИРАН ВОДОПРОВОД
СЪЩЕСТВУВАЩ ВОДОПРОВОД
СЪЩ.ВОДОПРОВОД - ОТПАДА
ул."ВТОРА"
ул."ЕДИРНЕ"
ул."ЕДИРНЕ"
ул."ЕДИРНЕ"
ул."ВТОРА"
ул."ВТОРА"
Ø110 x 6.6 - ПЕВП
L=276.85 m
L=234.35 m
L=136.85 m
L=36.85 m
ОТПАДА
ОТПАДА
ОТПАДА

НАПРЕЧЕН ПРОФИЛ 1-1 при П.Т.18
ИЗКОП

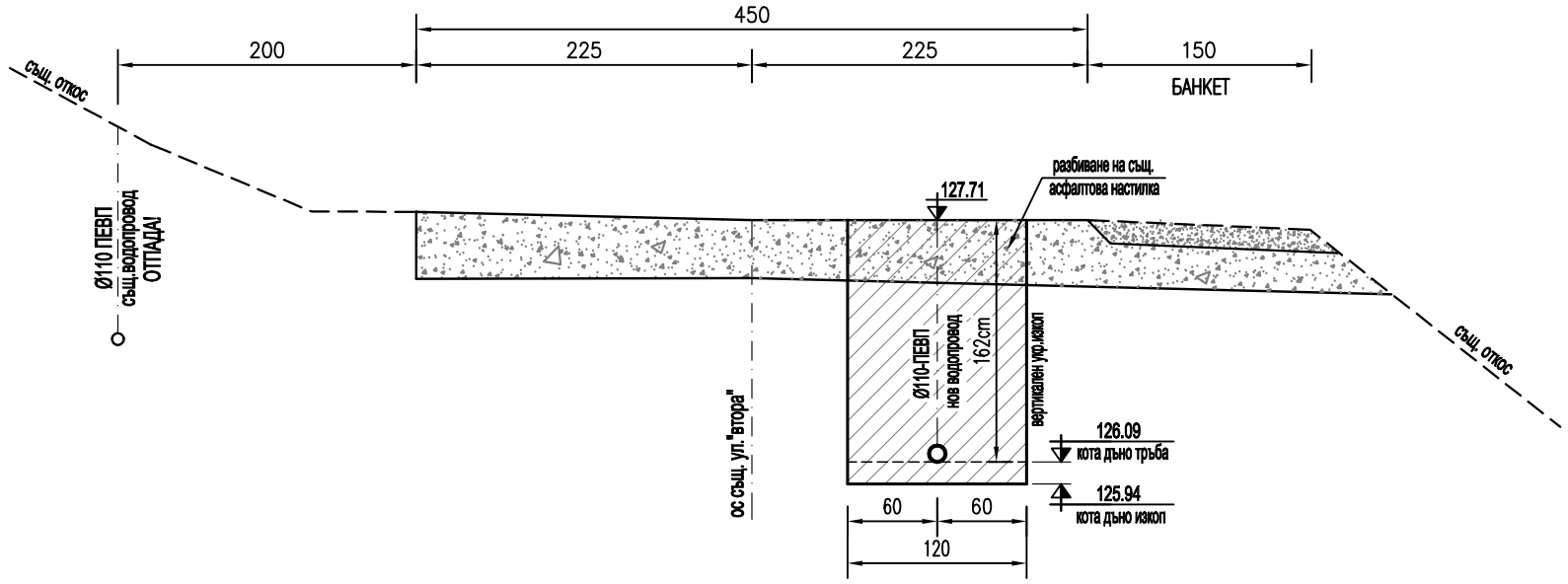

НАПРЕЧЕН ПРОФИЛ 1-1 при П.Т.18
ОБРАТНА ЗАСИПКА

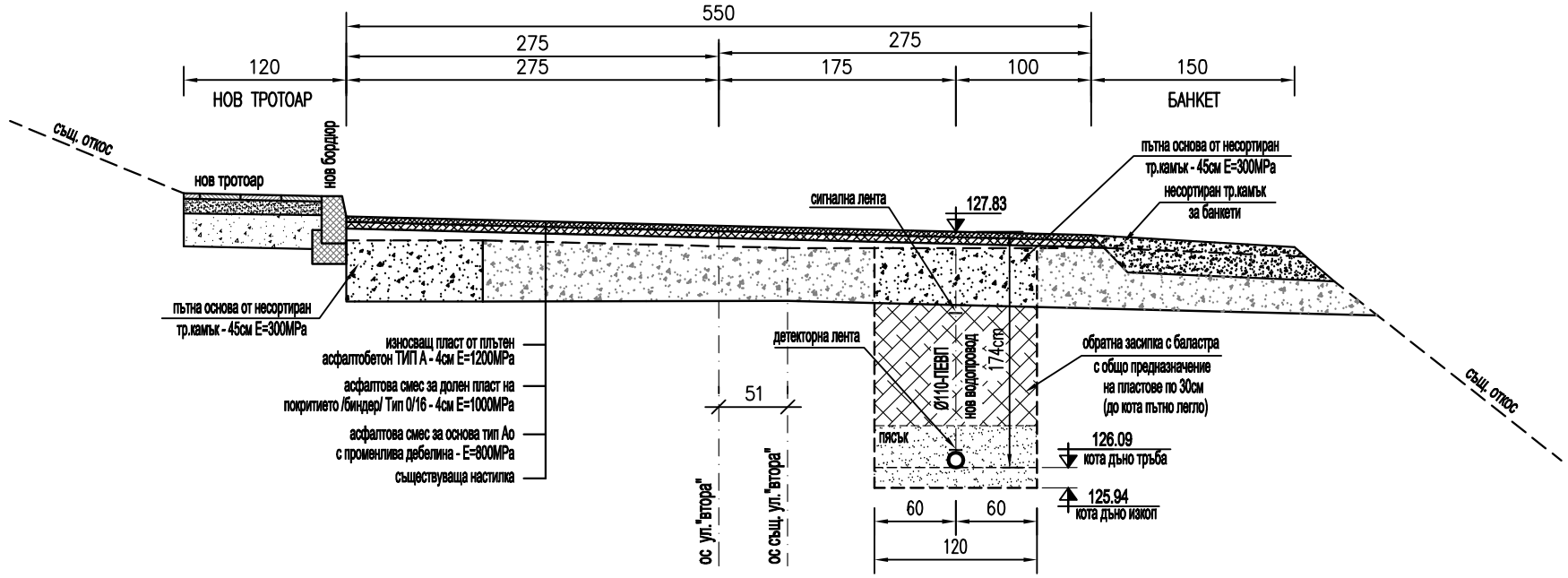

"ЙОЛ Консулт" ЕООД

ж.к. Дървеница
бл.40, вх.Д, ет.7, ап.117
1756 София

тел.: 0895 634 441
e-mail: yolconsult@gmail.com

ВЪЗЛОЖИТЕЛ: ОБЩИНА КАЙНАРДЖА

ОБЕКТ: **Реконструкция и доизграждане на водопроводната мрежа по ул."Втора" с.Голеш, общ.Кайнарджа, обл.Силистра**

Чертеж: НАПРЕЧЕН ПРОФИЛ 1-1

Проектант	Отговорен проектант	Упълномощен Управител		
инж. Любослав СИМИТЧИЙСКИ	инж. Антон АНДОНОВ	инж. Илхан ОСМАН	Чертеж №	4
			Част	Водоснабдяване
			Фаза	РП
			Мащаб	1:1000/100

НАПРЕЧЕН ПРОФИЛ 2-2 при П.Т.48
ИЗКОП

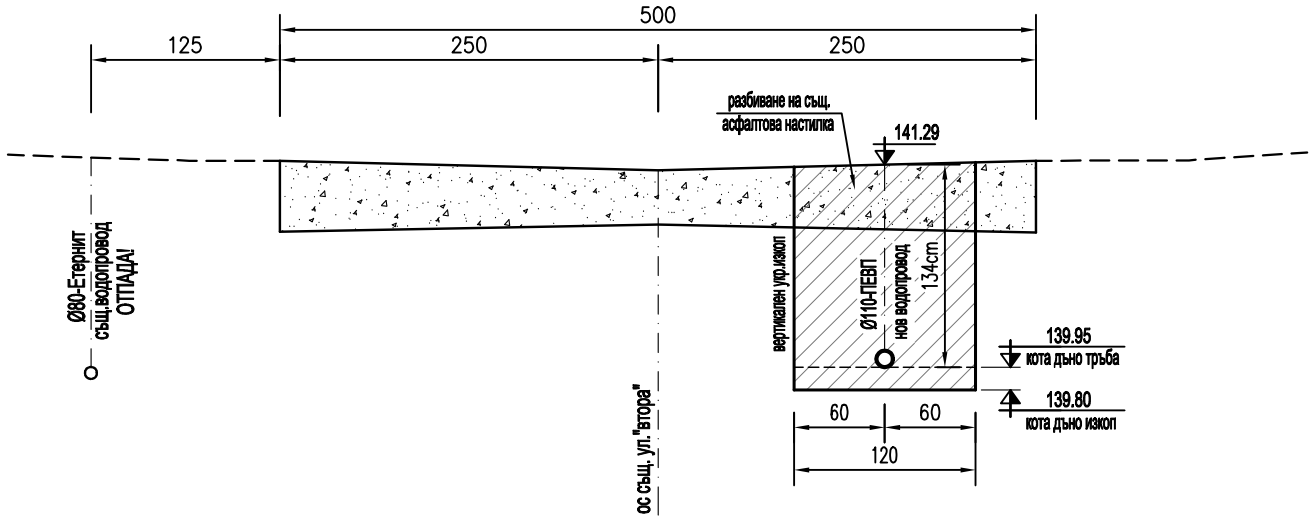

НАПРЕЧЕН ПРОФИЛ 2-2 при П.Т.48
ОБРАТНА ЗАСИПКА

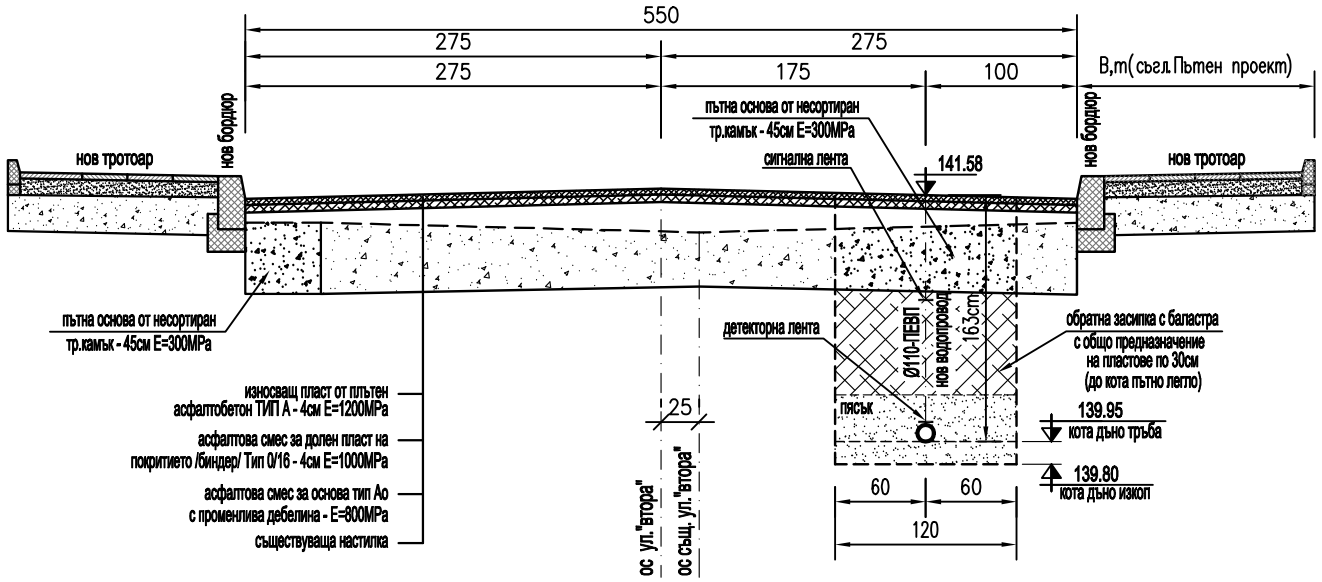

"ЙОЛ Консулт" ЕООД

ж.к. Дървеница
бл.40, вх.Д, ет.7, ап.117
1756 София

тел.: 0895 634 441
e-mail: yolconsult@gmail.com

ВЪЗЛОЖИТЕЛ: ОБЩИНА КАЙНАРДЖА

ОБЕКТ: **Реконструкция и доизграждане на водопроводната мрежа по ул."Втора" с.Голеш, общ.Кайнарджа, обл.Силистра**

Чертеж: НАПРЕЧЕН ПРОФИЛ 2-2

Проектант	Отговорен проектант	Упълномощен Управител		
инж. Любослав СИМИТЧИЙСКИ	инж. Антон АНДОНОВ	инж. Илхан ОСМАН	Чертеж №	5
			Част	Водоснабдяване
			Фаза	РП
			Мащаб	1:1000/100

НАПРЕЧЕН ПРОФИЛ 3-3 при П.Т.96
ИЗКОП

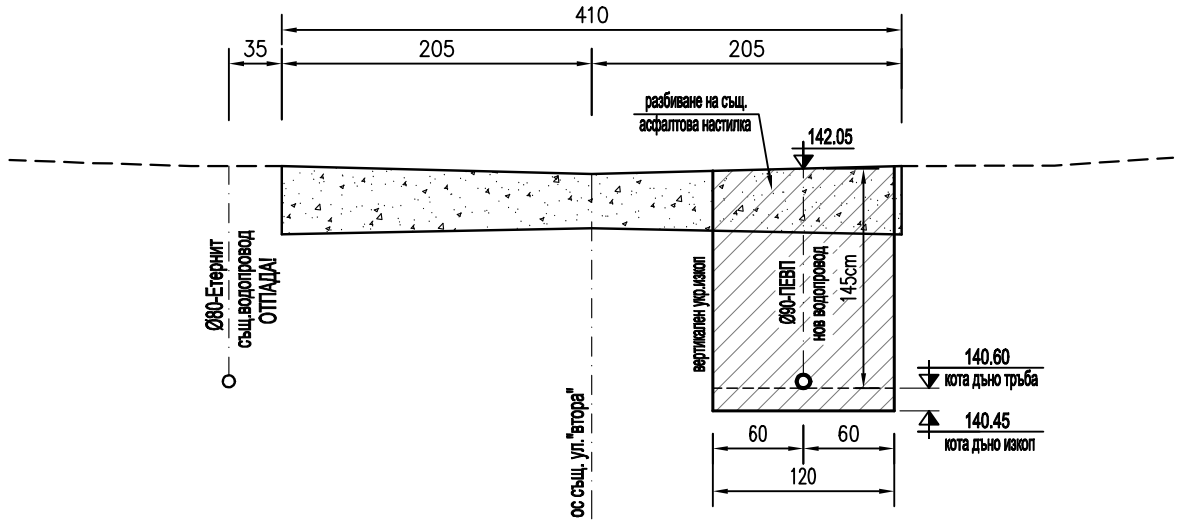

НАПРЕЧЕН ПРОФИЛ 2-2 при П.Т.96
ОБРАТНА ЗАСИПКА

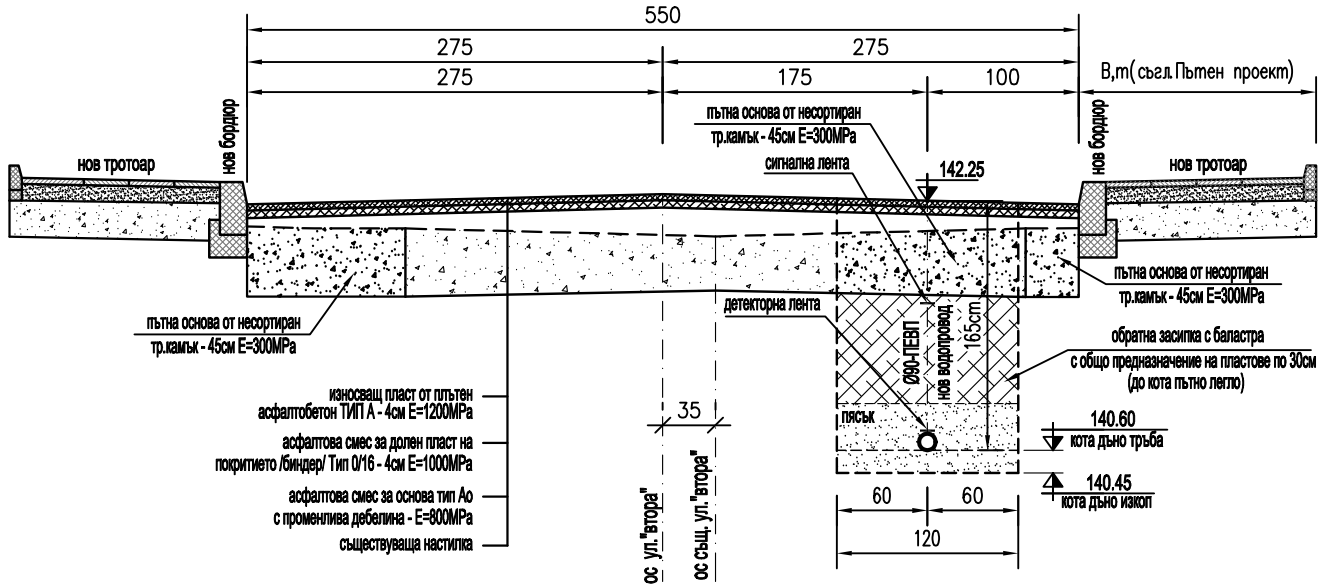

"ЙОЛ Консулт" ЕООД

ж.к. Дървеница
бл.40, вх.Д, ет.7, ап.117
1756 София

тел.: 0895 634 441
e-mail: yolconsult@gmail.com

ВЪЗЛОЖИТЕЛ: ОБЩИНА КАЙНАРДЖА

ОБЕКТ: **Реконструкция и доизграждане на водопроводната мрежа по ул."Втора" с.Голеш, общ.Кайнарджа, обл.Силистра**

Чертеж: НАПРЕЧЕН ПРОФИЛ 3-3

Проектант	Отговорен проектант	Упълномощен Управител		
инж. Любослав СИМИТЧИЙСКИ	инж. Антон АНДОНОВ	инж. Илхан ОСМАН	Чертеж №	6
			Част	**Водоснабдяване**
			Фаза	РП
			Мащаб	1:1000/100

ДЕТАЙЛ НА ВЕРТИКАЛНО УКРЕПВАНЕ НА ИЗКОП ЗА ВОДОПРОВОД

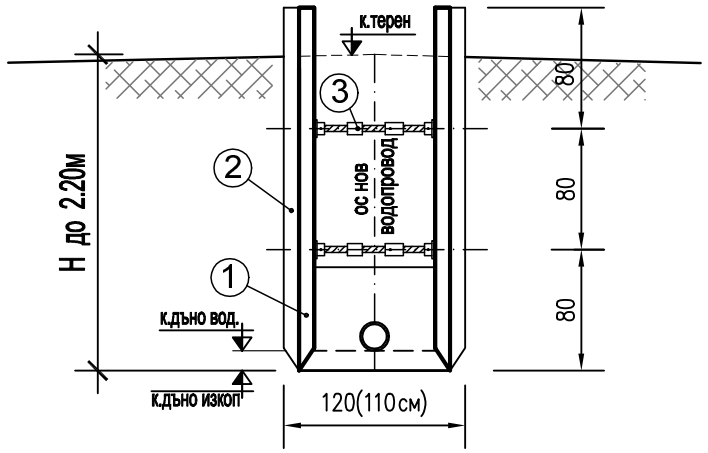

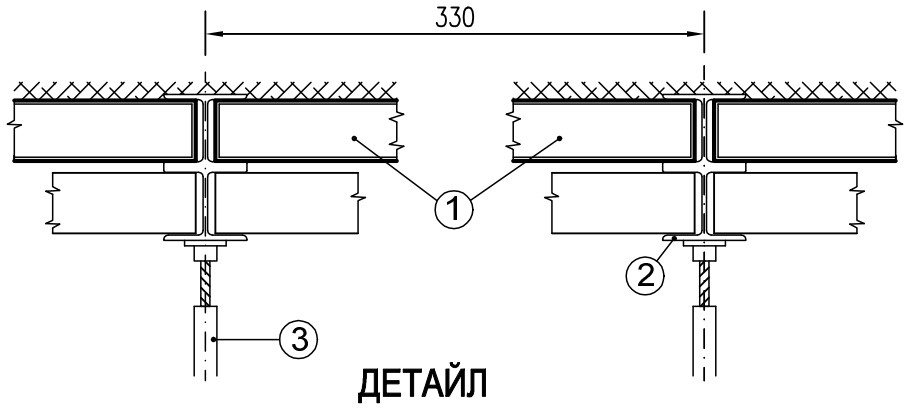

ДЕТАЙЛ

ПРИ СГРАДНИ ОТКЛОНЕНИЯ СЕ ОСТАВЯ РАЗСТОЯНИЕ М/У ВОДЕЩИТЕ ПРОФИЛИ КАНАЛ 25–50см ВОДОПРОВОД 25см

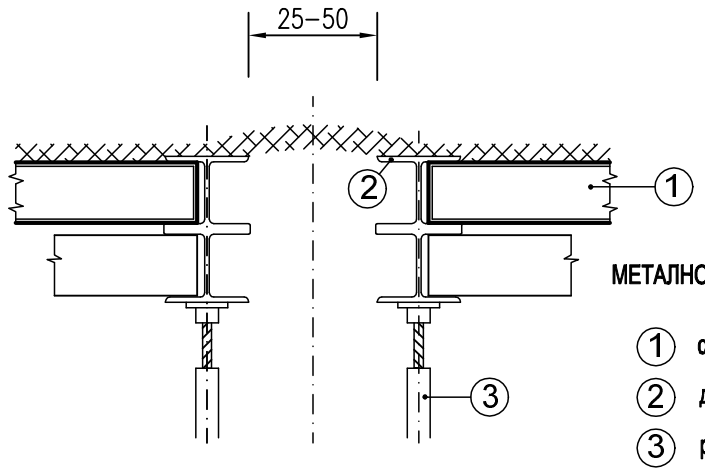

МЕТАЛНО УКРЕПВАНЕ НА ИЗКОП - тип "КРИНГС"

1. **странична носеща плоча 4000/2400/106**
2. **двойна направляваща рама**
3. **разпонка с винтов крик**

"ЙОЛ Консулт" ЕООД

ж.к. Дървеница
бл.40, вх.Д, ет.7, ап.117
1756 София

тел.: 0895 634 441
e-mail: yolconsult@gmail.com

ВЪЗЛОЖИТЕЛ: ОБЩИНА КАЙНАРДЖА

ОБЕКТ: **Реконструкция и доизграждане на водопроводната мрежа по ул."Втора" с.Голеш, общ.Кайнарджа, обл.Силистра**

Чертеж: ВЕРТИКАЛНО УКРЕПВАНЕ НА ИЗКОП ЗА ВОДОПРОВОД

Проектант	Отговорен проектант	Упълномощен Управител		
инж. Любослав СИМИТЧИЙСКИ	инж. Антон АНДОНОВ	инж. Илхан ОСМАН	Чертеж №	7
			Част	**Водоснабдяване**
			Фаза	РП
			Мащаб	1:1000/100

ШАХТА ИЗПУСКАТЕЛ 1
М 1:25

РАЗРЕЗ "В-В"

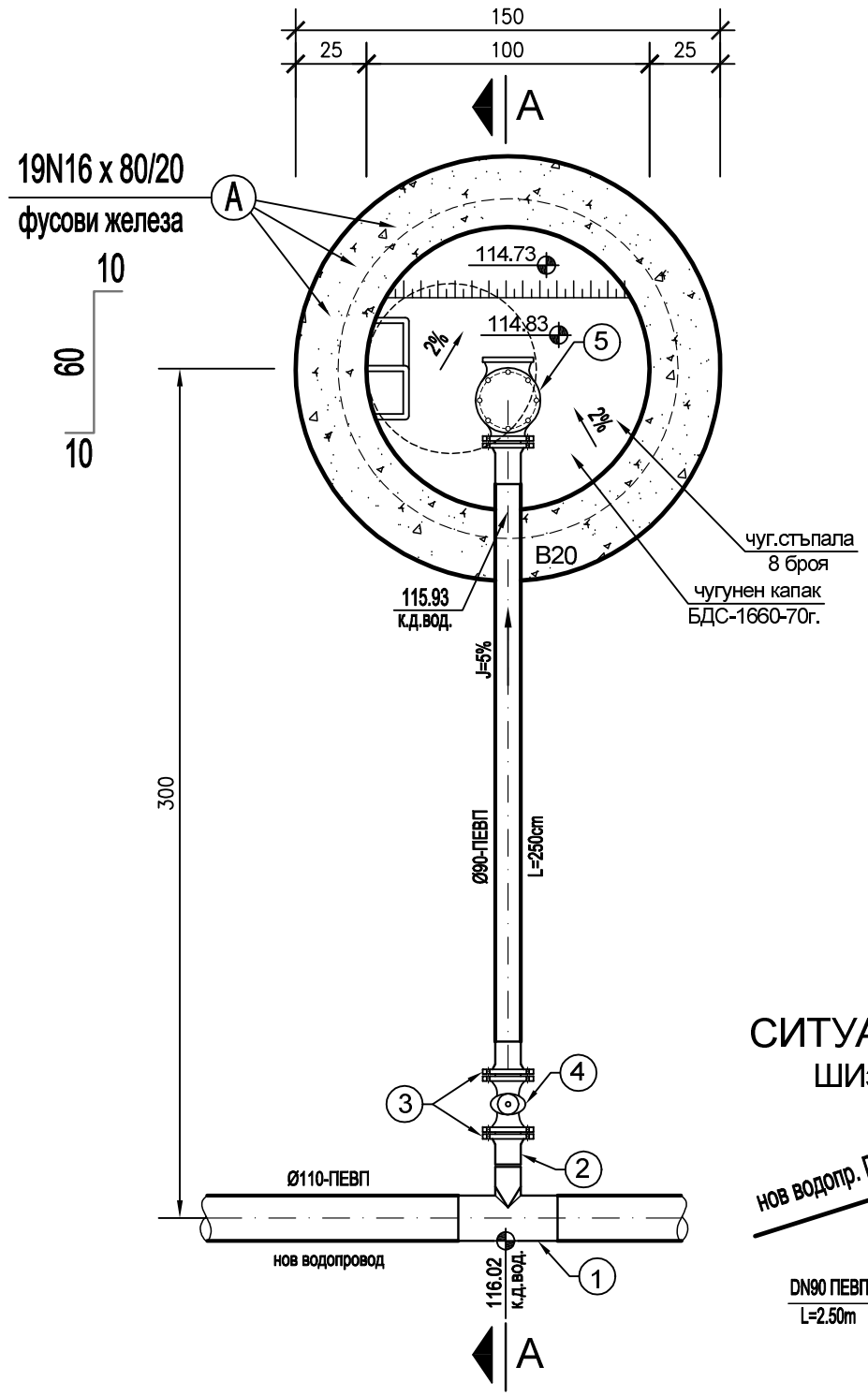

СИТУАЦИЯ
ШИзп.1



РАЗРЕЗ "А-А"

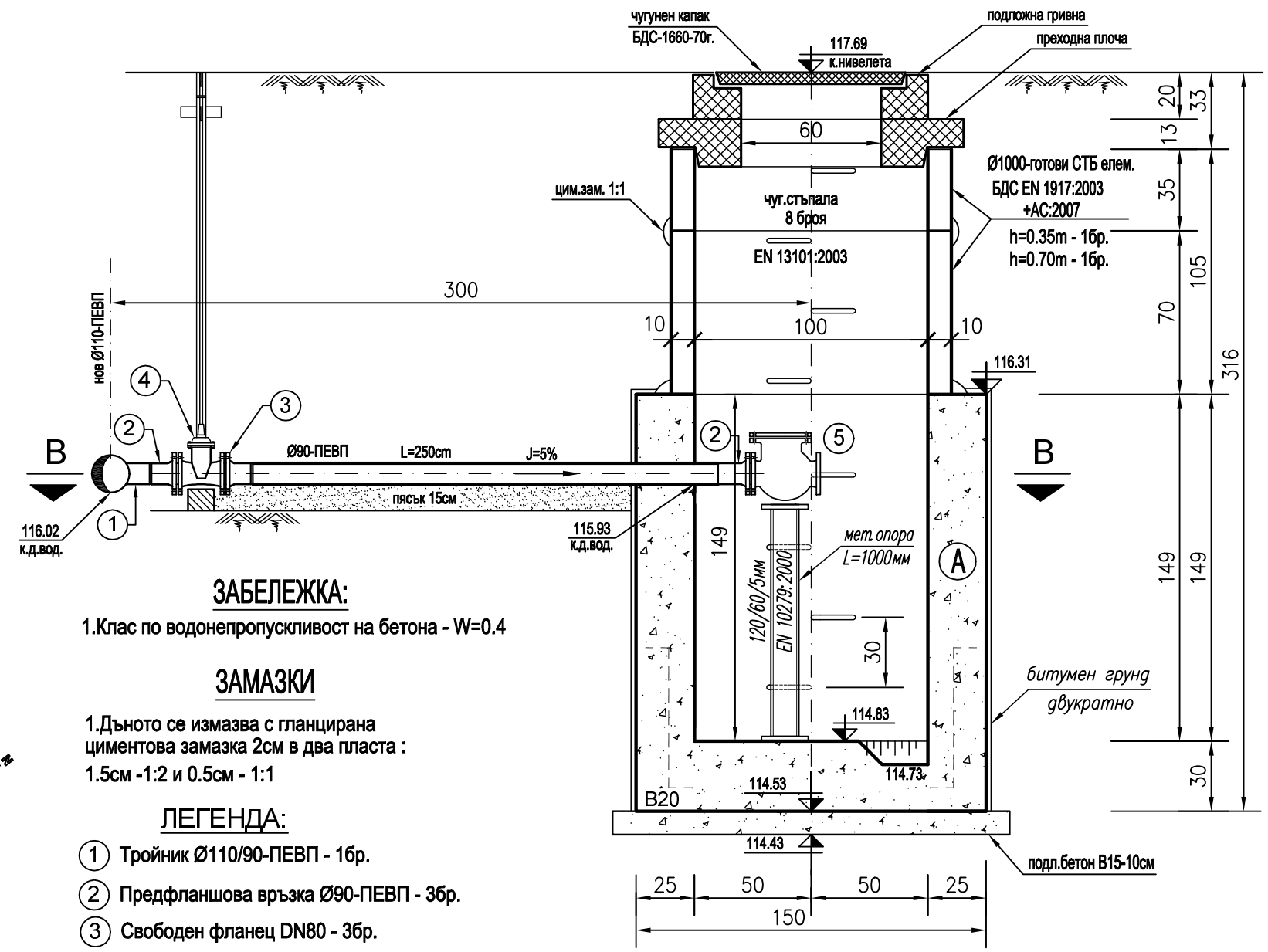

ЗАБЕЛЕЖКА:

1.Клас по водонепропускливост на бетона - W=0.4

ЗАМАЗКИ

1.Дъното се измазва с гланцирана циментова замазка 2см в два пласта :
1.5см -1:2 и 0.5см - 1:1

ЛЕГЕНДА:

1. Тройник Ø110/90-ПЕВП - 1бр.
2. Предфланшова връзка Ø90-ПЕВП - 3бр.
3. Свободен фланец DN80 - 3бр.
4. Спирателен кран DN80 - 1бр.
5. Обратна клапа DN80 - 1бр.

"ЙОЛ Консулт" ЕООД
ж.к. Дървеница
бл.40, вх.Д, ет.7, ап.117
1756 София
тел.: 0895 634 441
e-mail: yolconsult@gmail.com

ВЪЗЛОЖИТЕЛ: ОБЩИНА КАЙНАРДЖА

ОБЕКТ: **Реконструкция и доизграждане на водопроводната мрежа по ул."Втора" с.Голеш, общ.Кайнарджа, обл.Силистра**

Чертеж: ДЕТАЙЛ НА ШАХТА ИЗПУСКАТЕЛ 1

Проектант	Отговорен проектант	Упълномощен Управител		
инж. Любослав СИМИТЧИЙСКИ	инж. Антон АНДОНОВ	инж. Илхан ОСМАН	Чертеж №	8
			Част	Водоснабдяване
			Фаза	РП
			Мащаб	1:25

ШАХТА ИЗПУСКАТЕЛ 2

М 1:25

РАЗРЕЗ "В-В"

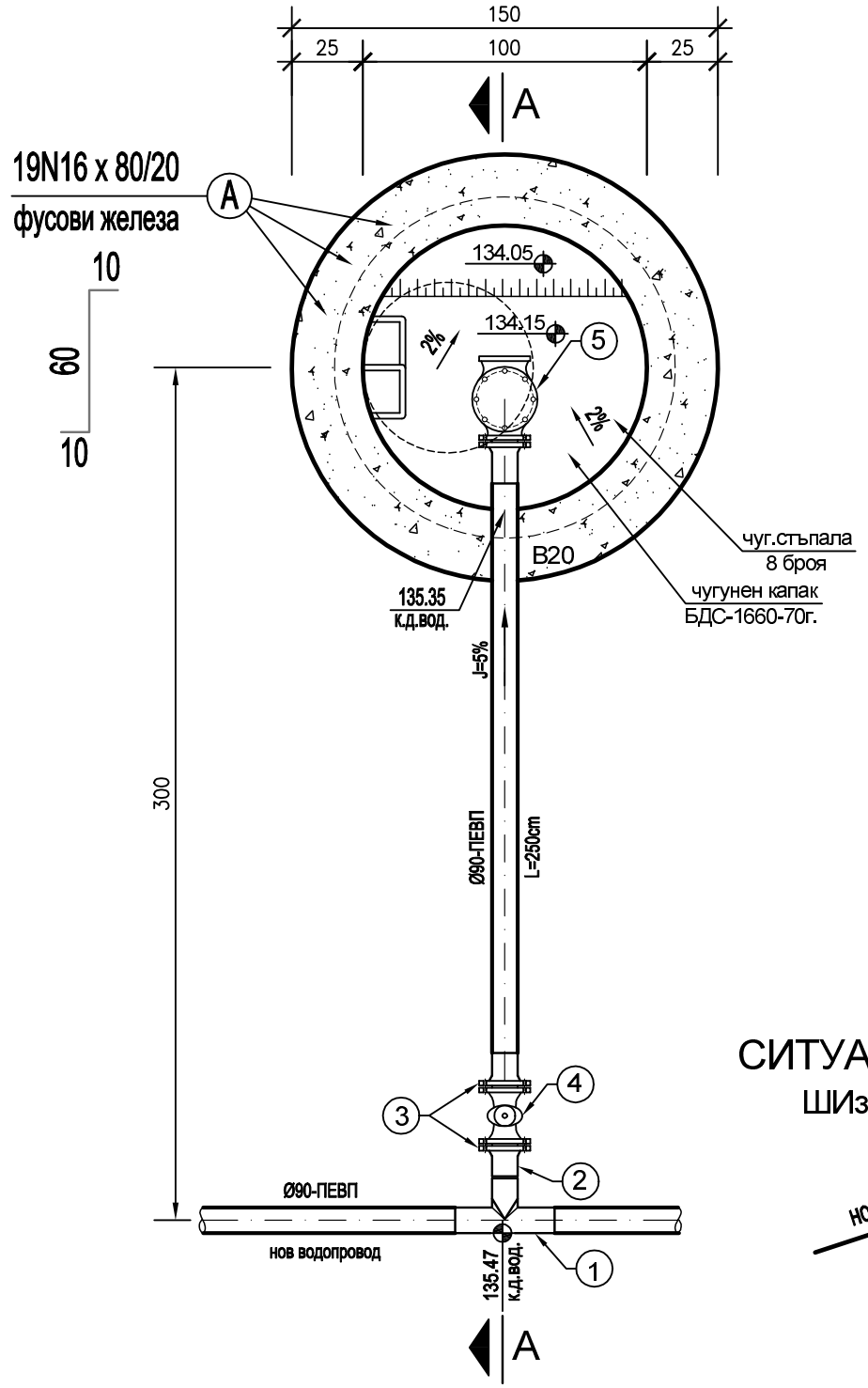

РАЗРЕЗ "А-А"

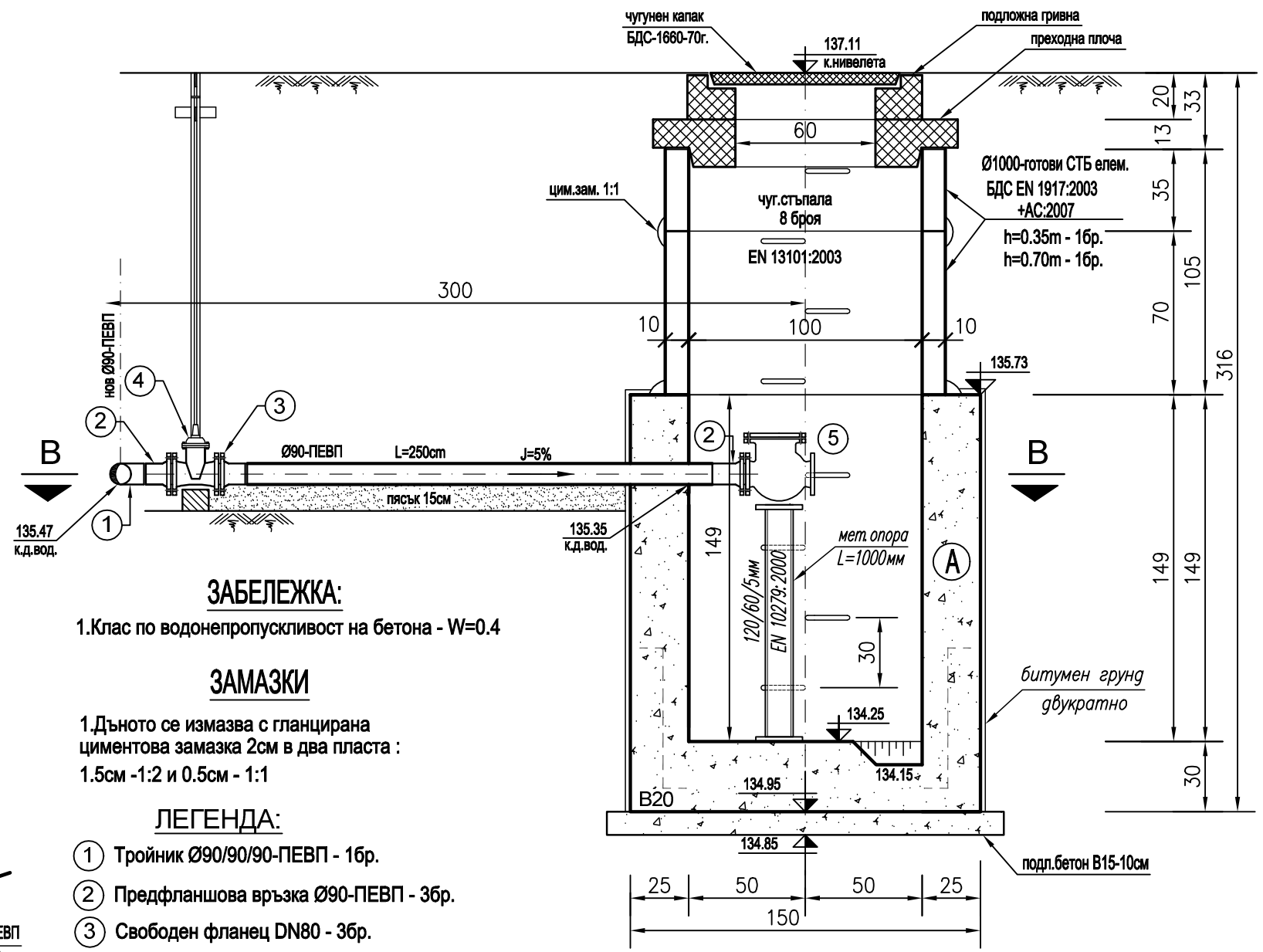

ЗАБЕЛЕЖКА:

1.Клас по водонепропускливост на бетона - W=0.4

ЗАМАЗКИ

1.Дъното се измазва с гланцирана циментова замазка 2см в два пласта :
1.5см -1:2 и 0.5см - 1:1

СИТУАЦИЯ

ШИзп.2



ЛЕГЕНДА:

1. Тройник Ø90/90/90-ПЕВП - 1бр.
2. Предфланшова връзка Ø90-ПЕВП - 3бр.
3. Свободен фланец DN80 - 3бр.
4. Спирателен кран DN80 - 1бр.
5. Обратна клапа DN80 - 1бр.

"ЙОЛ Консулт" ЕООД

ж.к. Дървеница
бл.40, вх.Д, ет.7, ап.117
1756 София

тел.: 0895 634 441
e-mail: yolconsult@gmail.com

ВЪЗЛОЖИТЕЛ: ОБЩИНА КАЙНАРДЖА

ОБЕКТ: **Реконструкция и доизграждане на водопроводната мрежа по ул."Втора" с.Голеш, общ.Кайнарджа, обл.Силистра**

Чертеж: ДЕТАЙЛ НА ШАХТА ИЗПУСКАТЕЛ 2

Проектант	Отговорен проектант	Упълномощен Управител		
инж. Любослав СИМИТЧИЙСКИ	инж. Антон АНДОНОВ	инж. Илхан ОСМАН	Чертеж №	9
			Част	Водоснабдяване
			Фаза	РП
			Мащаб	1:25

ДЕТАЙЛ ЗА МОНТАЖ НА НАДЗЕМЕН ПОЖАРЕН ХИДРАНТ DN80

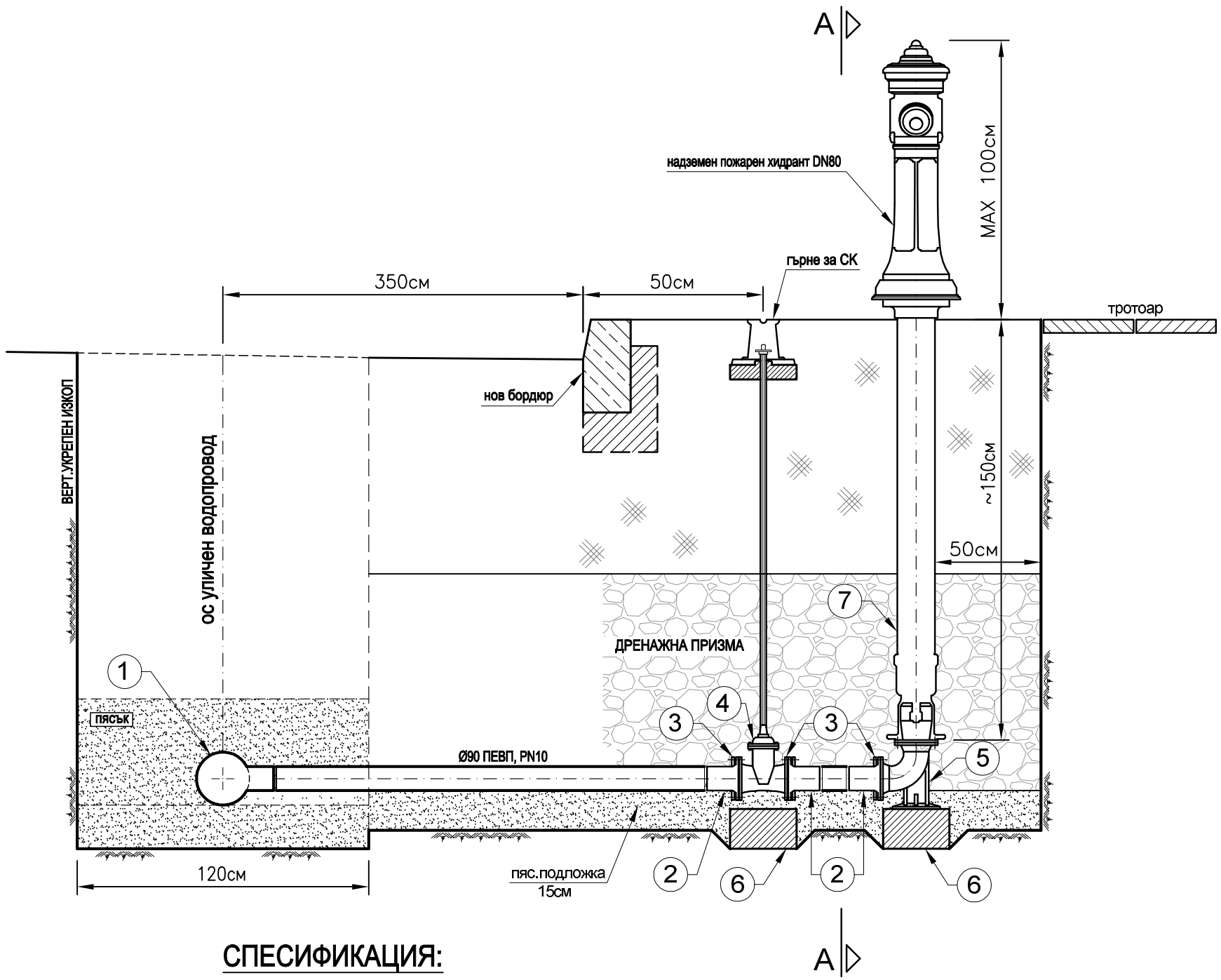

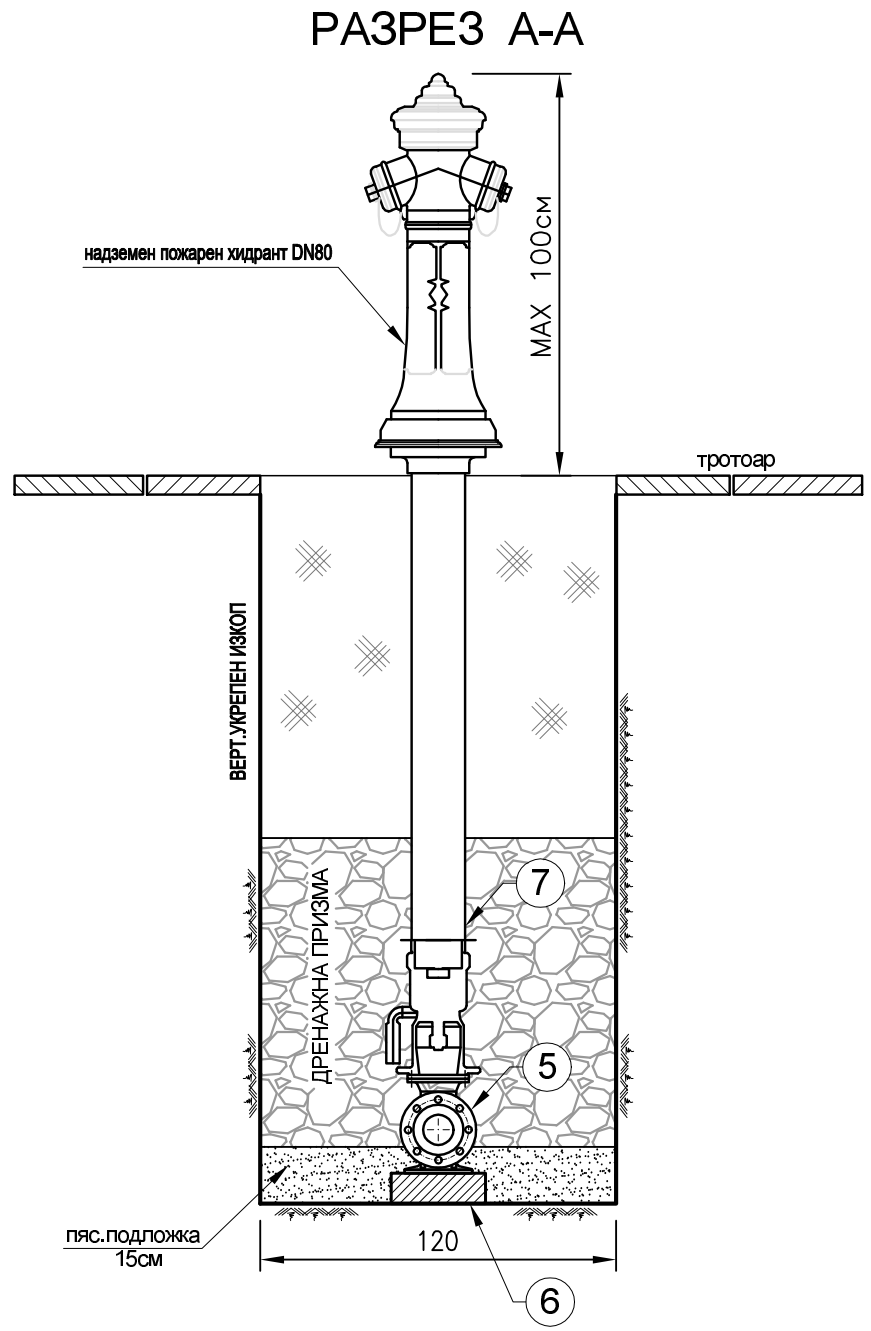

СПЕСИФИКАЦИЯ:

1. Уличен водопровод - Ø110 ПЕВП
2. Предфланшова връзка Ø90 ПЕВП - 3бр.
3. Свободен фланец DN80 - 3бр.
4. СК с гърне и охр. гарнитура DN80 - 1бр.
5. Коляно 90° с пета DN80 - 1бр.
6. Бетонов блок 25/25/15 - 2бр.
7. Надземен пожарен хидрант DN80 - 1бр.

"ЙОЛ Консулт" ЕООД

ж.к. Дървеница
бл.40, вх.Д, ет.7, ап.117
1756 София

тел.: 0895 634 441
e-mail: yolconsult@gmail.com

ВЪЗЛОЖИТЕЛ: ОБЩИНА КАЙНАРДЖА

ОБЕКТ: **Реконструкция и доизграждане на водопроводната мрежа по ул."Втора" с.Голеш, общ.Кайнарджа, обл.Силистра**

Чертеж: ДЕТАЙЛ НА НАДЗЕМЕН ПОЖАРЕН ХИДРАНТ DN80

Проектант	Отговорен проектант	Упълномощен Управител		
инж. Любослав СИМИТЧИЙСКИ	инж. Антон АНДОНОВ	инж. Илхан ОСМАН	Чертеж №	10
			Част	Водоснабдяване
			Фаза	РП
			Мащаб	

ДЕТАЙЛ НА СВО Ø32-ПЕВП

ПЛАН

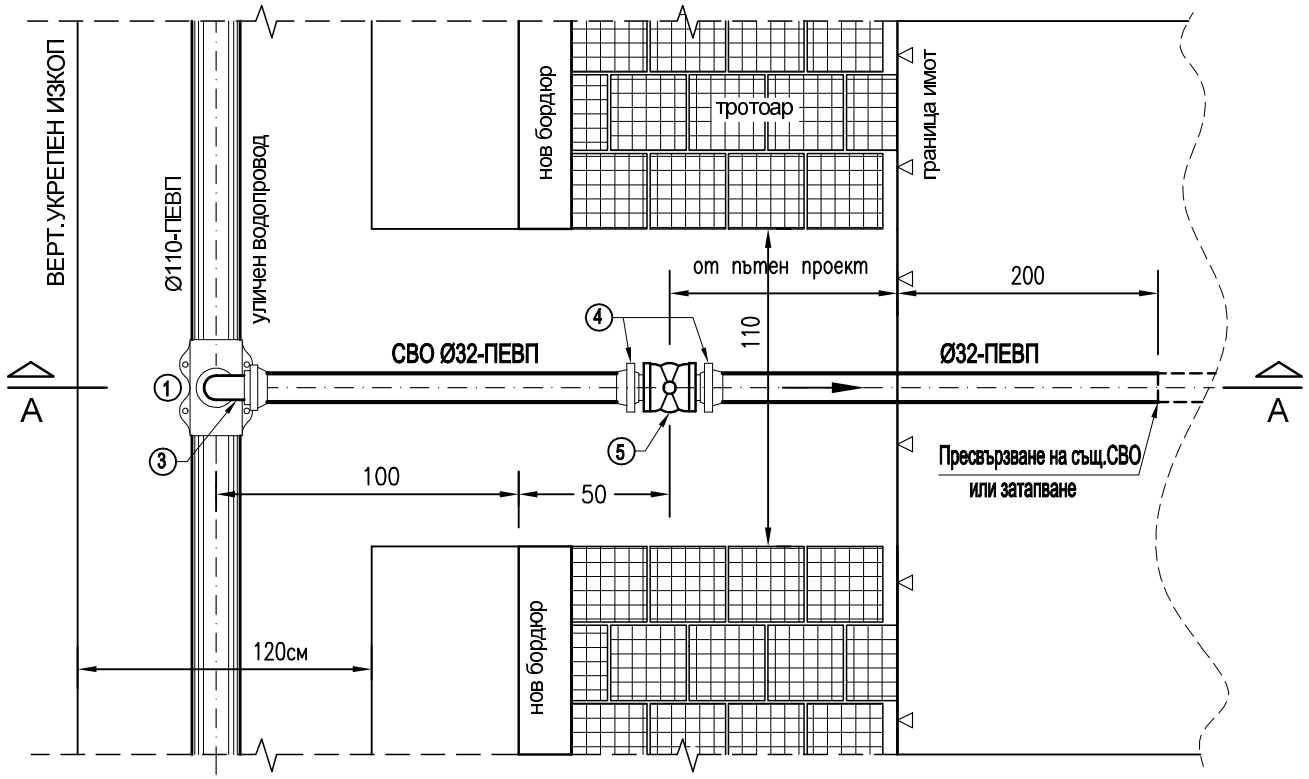

ЛЕГЕНДА:

1. Водовз.скоба Ø90(Ø110)/1" - 1бр.
2. Нипел 1" - 1бр.
3. Ко 90° БМВ с вътр.резба Ø32/1" - 1бр.
4. Преход БМВ с външна резба Ø32/1" - 2бр.
5. ТСК 1" - 1бр.

РАЗРЕЗ "А-А"

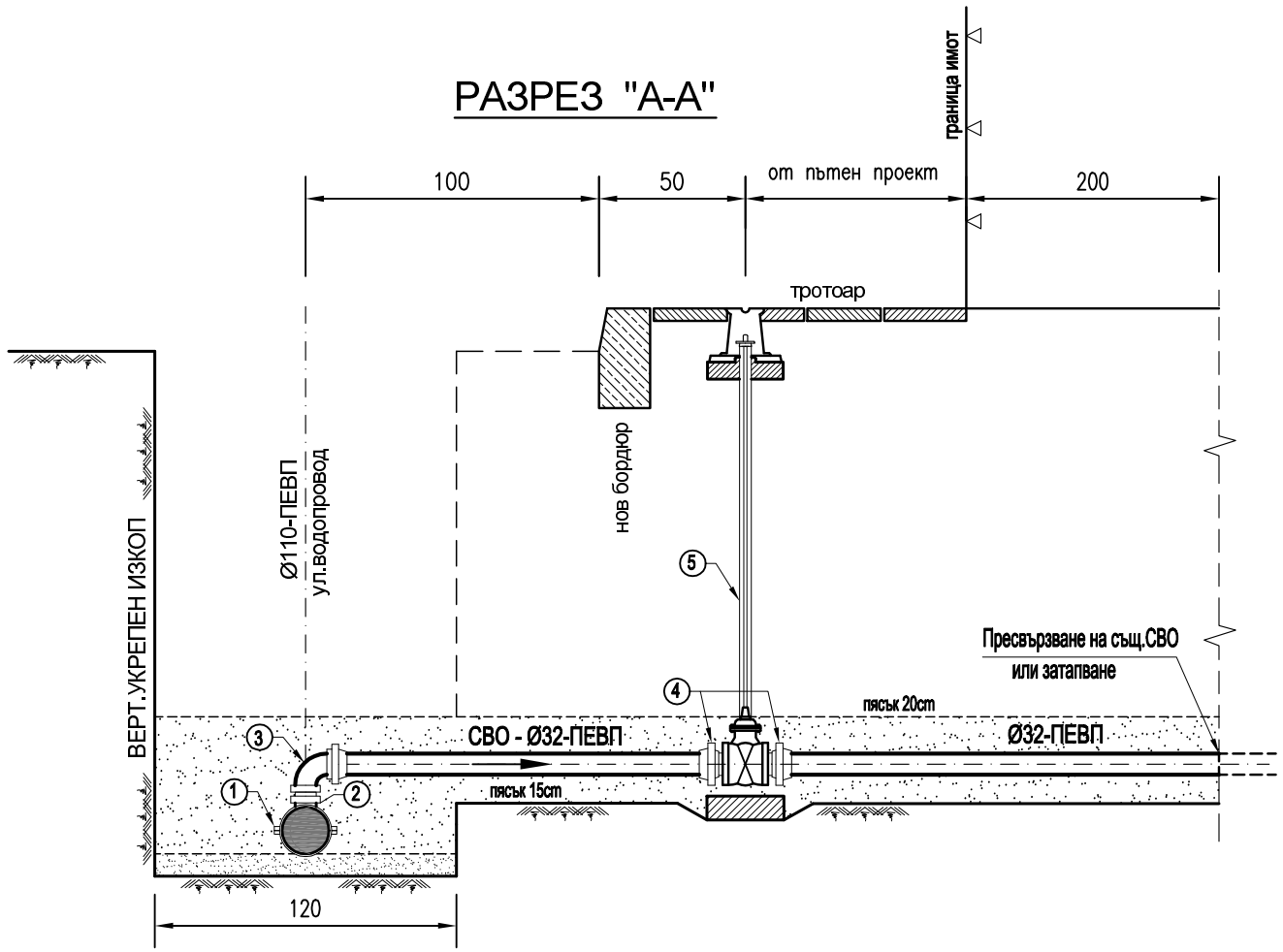

"ЙОЛ Консулт" ЕООД

ж.к. Дървеница
бл.40, вх.Д, ет.7, ап.117
1756 София

тел.: 0895 634 441
e-mail: yolconsult@gmail.com

ВЪЗЛОЖИТЕЛ: ОБЩИНА КАЙНАРДЖА

ОБЕКТ: **Реконструкция и доизграждане на водопроводната мрежа по ул."Втора" с.Голеш, общ.Кайнарджа, обл.Силистра**

Чертеж: ДЕТАЙЛ НА СВО Ø32-ПЕВП

Проектант	Отговорен проектант	Упълномощен Управител		
инж. Любослав СИМИТЧИЙСКИ	инж. Антон АНДОНОВ	инж. Илхан ОСМАН	Чертеж №	11
			Част	Водоснабдяване
			Фаза	РП
			Мащаб	

ОПОРНИ БЛОКОВЕ ПРИ ХОРИЗОНТАЛНИ ЧУПКИ
НА ПЕВП ТРЪБИ

КОЛЕНА

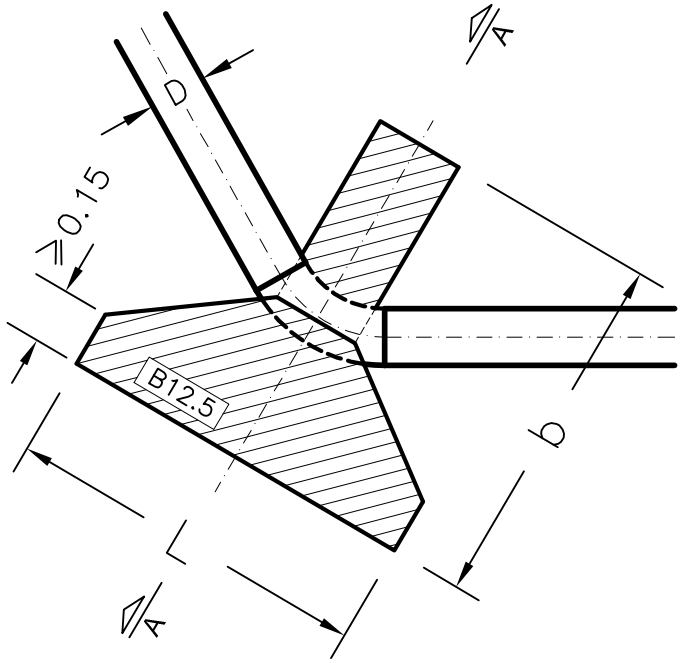

ТРОЙНИЦИ

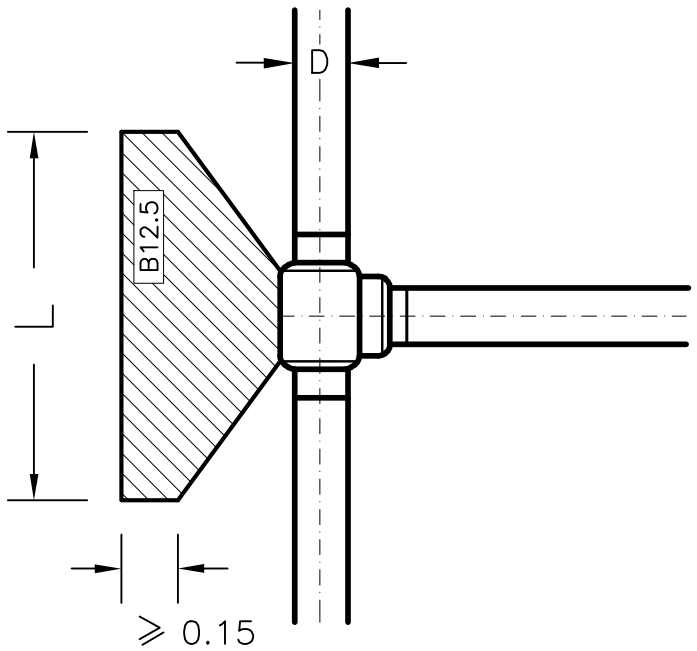

РАЗРЕЗ А-А

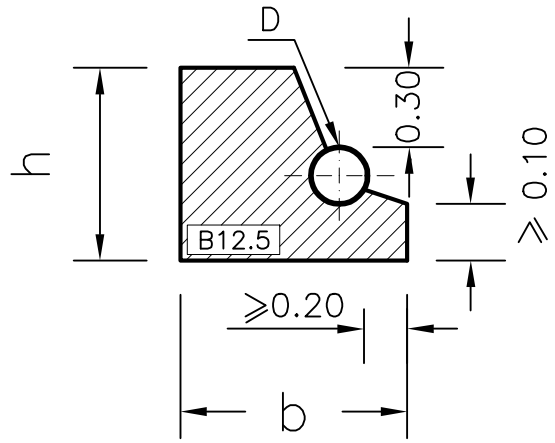

ТАПА

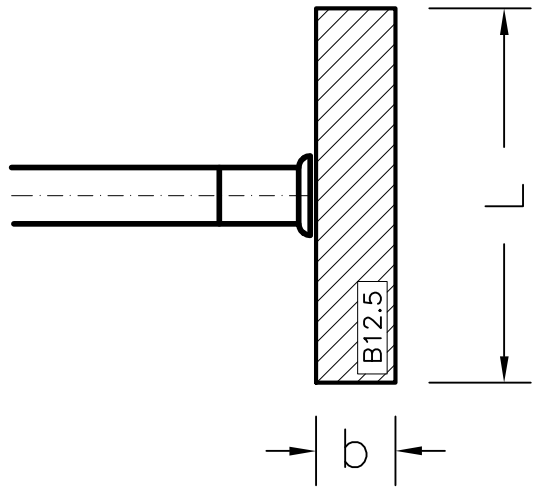

D	ТРОЙНИК				Ко 90°				Ко 45°				ТАПА			
	h	L	b	v	h	L	b	v	h	L	b	v	h	L	b	v
90	0.50	0.30	0.43	0.06	0.50	0.40	0.44	0.08	0.50	0.20	0.43	0.05	0.50	0.30	0.15	0.02
110	0.50	0.40	0.46	0.09	0.50	0.60	0.47	0.14	0.50	0.30	0.46	0.07	0.50	0.40	0.20	0.04

ЗАБЕЛЕЖКИ:

1.БЕТОН ЗА ОПОРНИ БЛОКОВЕ - бетон клас B12,5
с водонепропускливост W=0,4 съгласно БДС 7267-83
и писмо No5200-215/21.02

2.РАЗМЕРИТЕ НА ОПОРНИТЕ БЛОКОВЕ СА ЗА НАЛЯГАНЕ
Ру=1,0МРа и дълбочина спрямо оста на водопровода
h=1,55m и коеф. на реакция на терена 3000кг/m^3

3.В ОБСЕГА НА ОПОРНИЯ БЛОК ТРЪБАТА ДА БЪДЕ
ОБВИТА С ИЗОЛАЦИОННА ЛЕНТА

"ЙОЛ Консулт" ЕООД
ж.к. Дървеница
бл.40, вх.Д, ет.7, ап.117
1756 София
тел.: 0895 634 441
e-mail: yolconsult@gmail.com

ВЪЗЛОЖИТЕЛ: ОБЩИНА КАЙНАРДЖА

ОБЕКТ: **Реконструкция и доизграждане на водопроводната мрежа по ул."Втора" с.Голеш, общ.Кайнарджа, обл.Силистра**

Чертеж: ДЕТАЙЛ НА ОПОРНИ БЛОКОВЕ

Проектант	Отговорен проектант	Упълномощен Управител		
инж. Любослав СИМИТЧИЙСКИ	инж. Антон АНДОНОВ	инж. Илхан ОСМАН	Чертеж №	12
			Част	Водоснабдяване
			Фаза	РП
			Мащаб	

ДЕТАЙЛ ЗА УКРЕПВАНЕ НА СК НА УЛИЧЕН ВОДОПРОВОД ПРИ ПОЛИЕТИЛЕНОВИ ТРЪБИ

ПЛАН М1:20

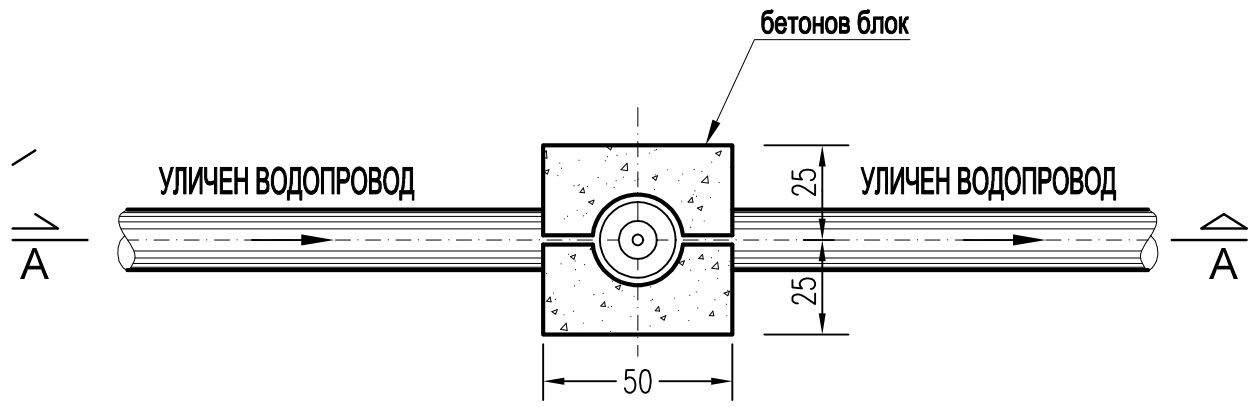

БЕТОНОВ БЛОК

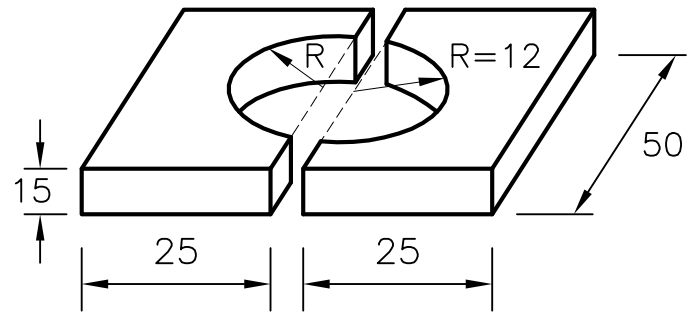

РАЗРЕЗ А-А

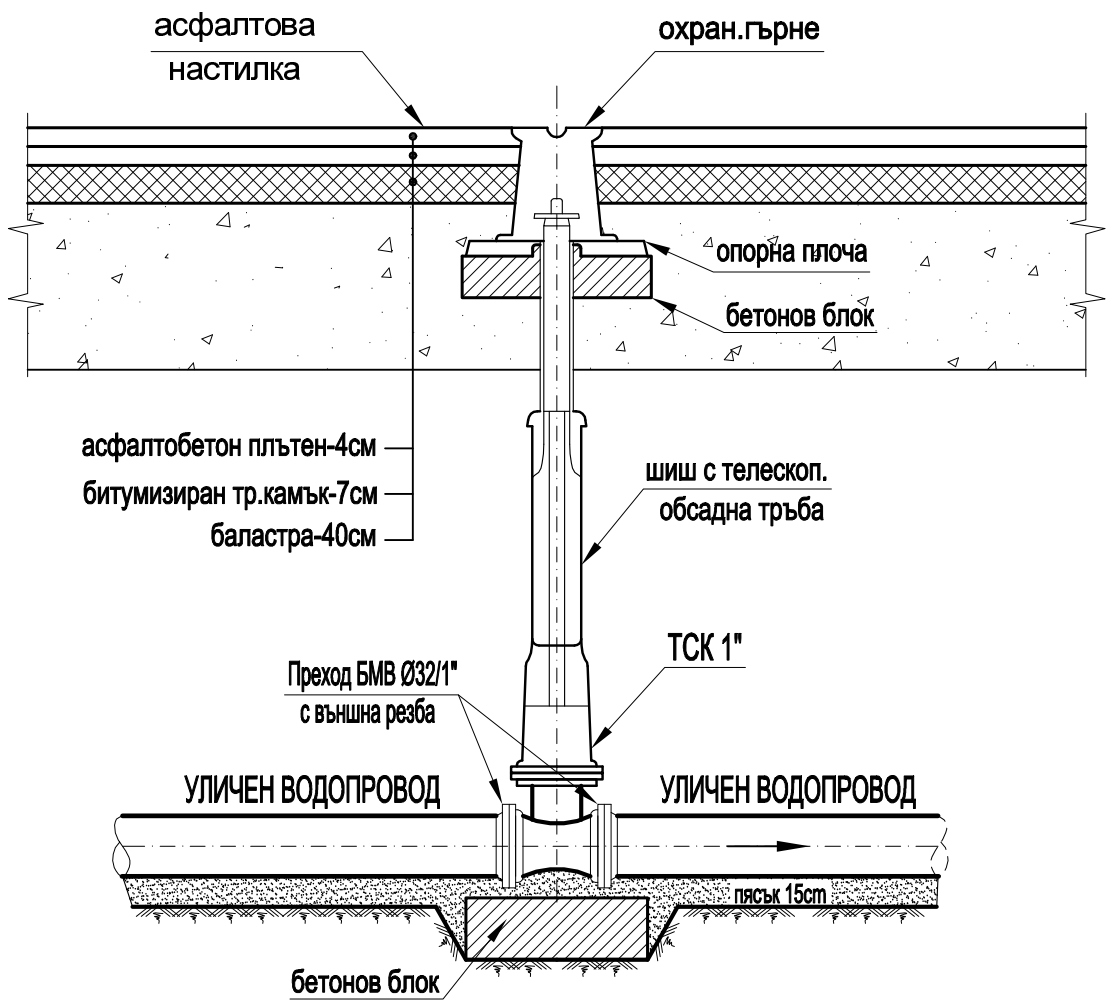

"ЙОЛ Консулт" ЕООД

ж.к. Дървеница
бл.40, вх.Д, ет.7, ап.117
1756 София

тел.: 0895 634 441
e-mail: yolconsult@gmail.com

ВЪЗЛОЖИТЕЛ: ОБЩИНА КАЙНАРДЖА

ОБЕКТ: **Реконструкция и доизграждане на водопроводната мрежа по ул."Втора" с.Голеш, общ.Кайнарджа, обл.Силистра**

Чертеж: ДЕТАЙЛ ЗА УКРЕПВАНЕ НА СК ПРИ ПЕВП ТРЪБИ

Проектант	Отговорен проектант	Упълномощен Управител		
инж. Любослав СИМИТЧИЙСКИ	инж. Антон АНДОНОВ	инж. Илхан ОСМАН	Чертеж №	13
			Част	Водоснабдяване
			Фаза	РП
			Мащаб	1:20

ДЕТАЙЛ ЗА УКРЕПВАНЕ НА ТСК

ПЛАН М1:20

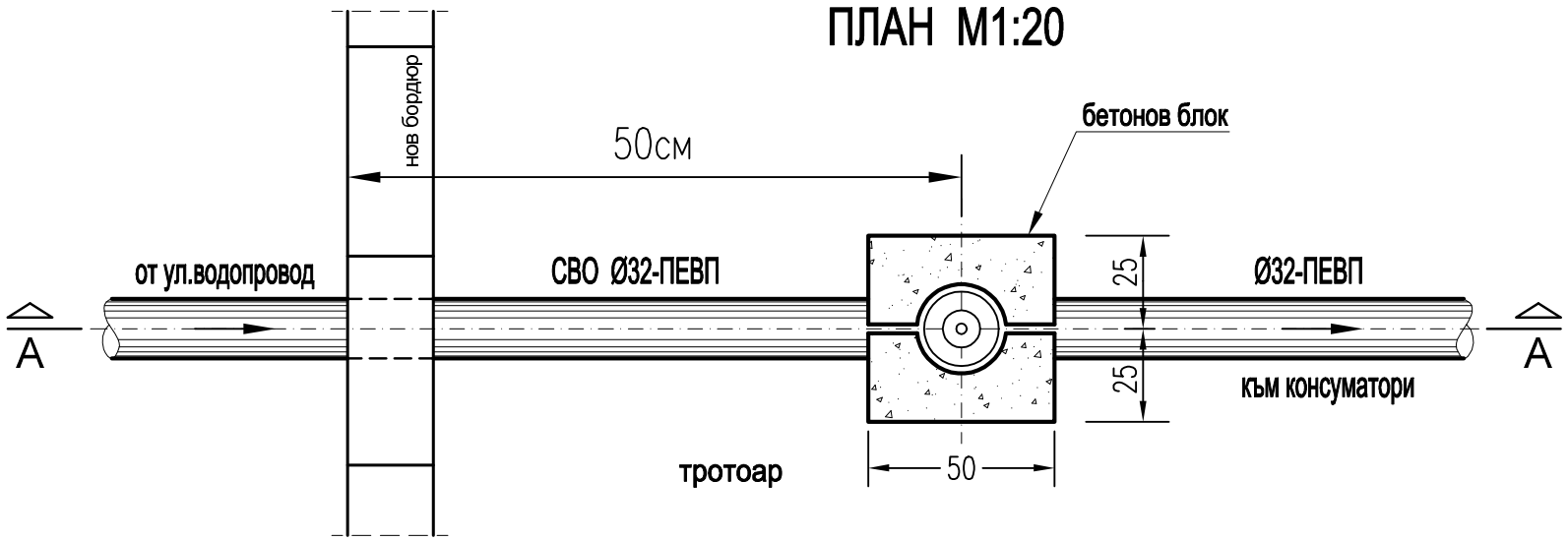

БЕТОНОВ БЛОК

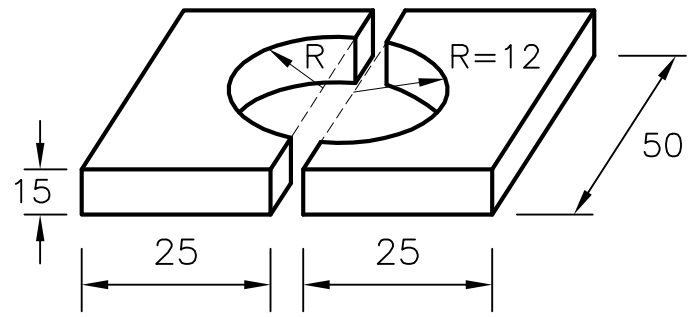

РАЗРЕЗ А-А

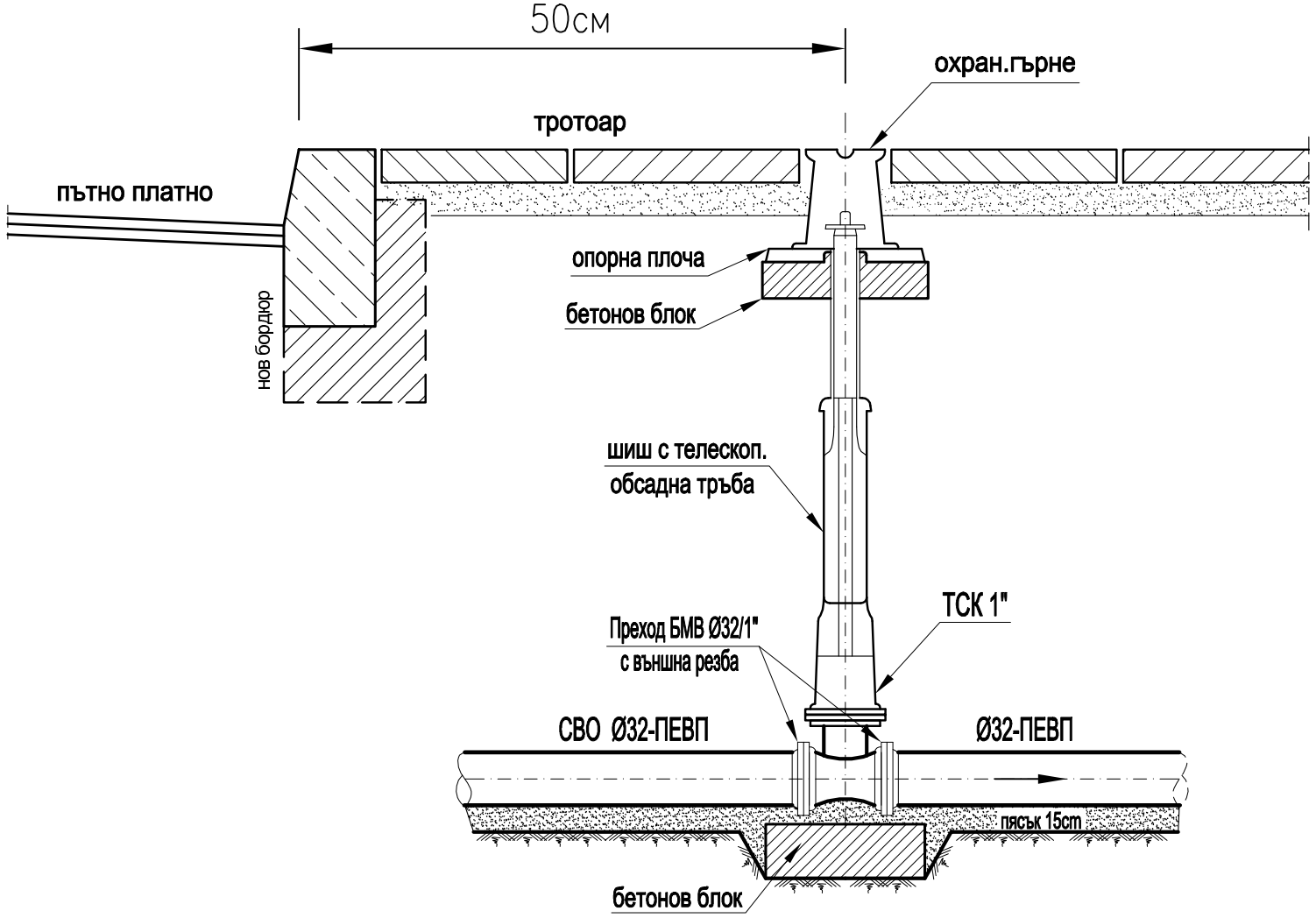

"ЙОЛ Консулт" ЕООД

ж.к. Дървеница
бл.40, вх.Д, ет.7, ап.117
1756 София

тел.: 0895 634 441
e-mail: yolconsult@gmail.com

ВЪЗЛОЖИТЕЛ: ОБЩИНА КАЙНАРДЖА

ОБЕКТ: **Реконструкция и доизграждане на водопроводната мрежа по ул."Втора" с.Голеш, общ.Кайнарджа, обл.Силистра**

Чертеж: ДЕТАЙЛ ЗА УКРЕПВАНЕ НА ТСК

Проектант	Отговорен проектант	Упълномощен Управител		
инж. Любослав СИМИТЧИЙСКИ	инж. Антон АНДОНОВ	инж. Илхан ОСМАН	Чертеж №	14
			Част	Водоснабдяване
			Фаза	РП
			Мащаб	1:20

УКРЕПВАНЕ НА СЪЩЕСТВУВАЩИ КАБЕЛИ

НАПРЕЧЕН РАЗРЕЗ "А-А" М 1:50

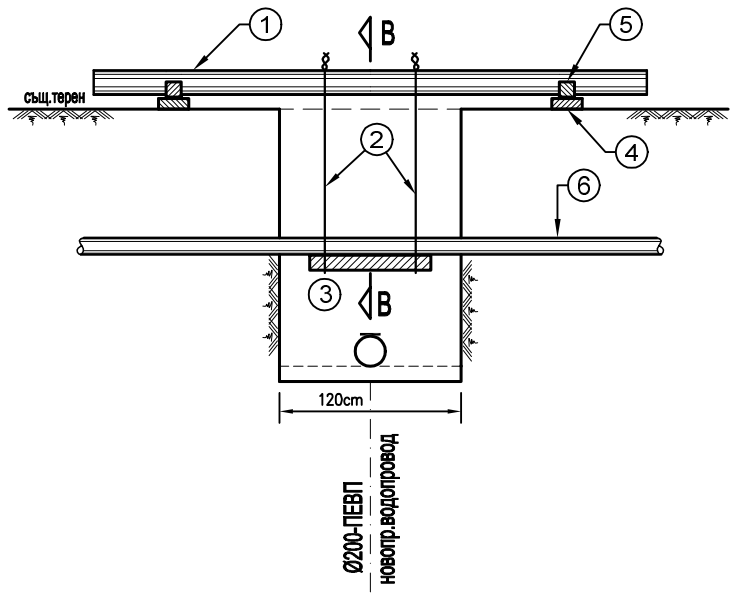

РАЗРЕЗ "В-В"
М 1:25

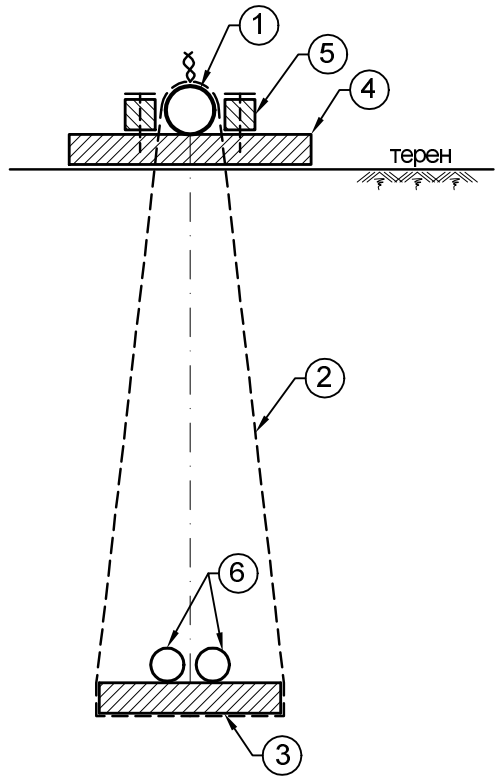

ЛЕГЕНДА:

1. СТОМАНЕНА ТРЪБА Ø200, L=4.00m
2. ТЕЛ Ø10мм
3. ДЪСКА 10/60/100см
4. БИЧМЕ 10/20/80 -2бр.
5. ДЪРВЕНО ТРУПЧЕ 10/10/10 -4бр.
6. СЪЩЕСТВУВАЩИ КАБЕЛИ

"ЙОЛ Консулт" ЕООД

ж.к. Дървеница
бл.40, вх.Д, ет.7, ап.117
1756 София

тел.: 0895 634 441
e-mail: yolconsult@gmail.com

ВЪЗЛОЖИТЕЛ: ОБЩИНА КАЙНАРДЖА

ОБЕКТ: **Реконструкция и доизграждане на водопроводната мрежа по ул."Втора" с.Голеш, общ.Кайнарджа, обл.Силистра**

Чертеж: УКРЕПВАНЕ НА СЪЩЕСТВУВАЩИ КАБЕЛИ

Проектант	Отговорен проектант	Упълномощен Управител		
инж. Любослав СИМИТЧИЙСКИ	инж. Антон АНДОНОВ	инж. Илхан ОСМАН	Чертеж №	15
			Част	**Водоснабдяване**
			Фаза	РП
			Мащаб	1:50/25

с. Ролеш

ул. „Четвърта"

ул. „Десета"

ул. „Единадесета"

ул. „Втора"

ул. „Трета"

ул. Четвърта от о.к 40 пренинава през о.к. 42, о.к. 51, о.к.6, о.к.3, о.к 5в, о.к 5 до о.к 5б

ул. Десета от. о.к. 47, пренинава през о.к. 49, о.к 50, до о.к. 31

ул. Единадесета от. о.к 55 до о.к 48

ул. Втора от о.к. 53 пренинава през о.к. 57, о.к 56, о.к 55, о.к. 54, о.к. 4, о.к. 4а, о.к. 3, о.к 5, до о.к. 1

ул. Трета от. о.к 18 пренинава през о.к 19, о.к 20, о.к. 12, о.к. 13, о.к 14 до о.к 8

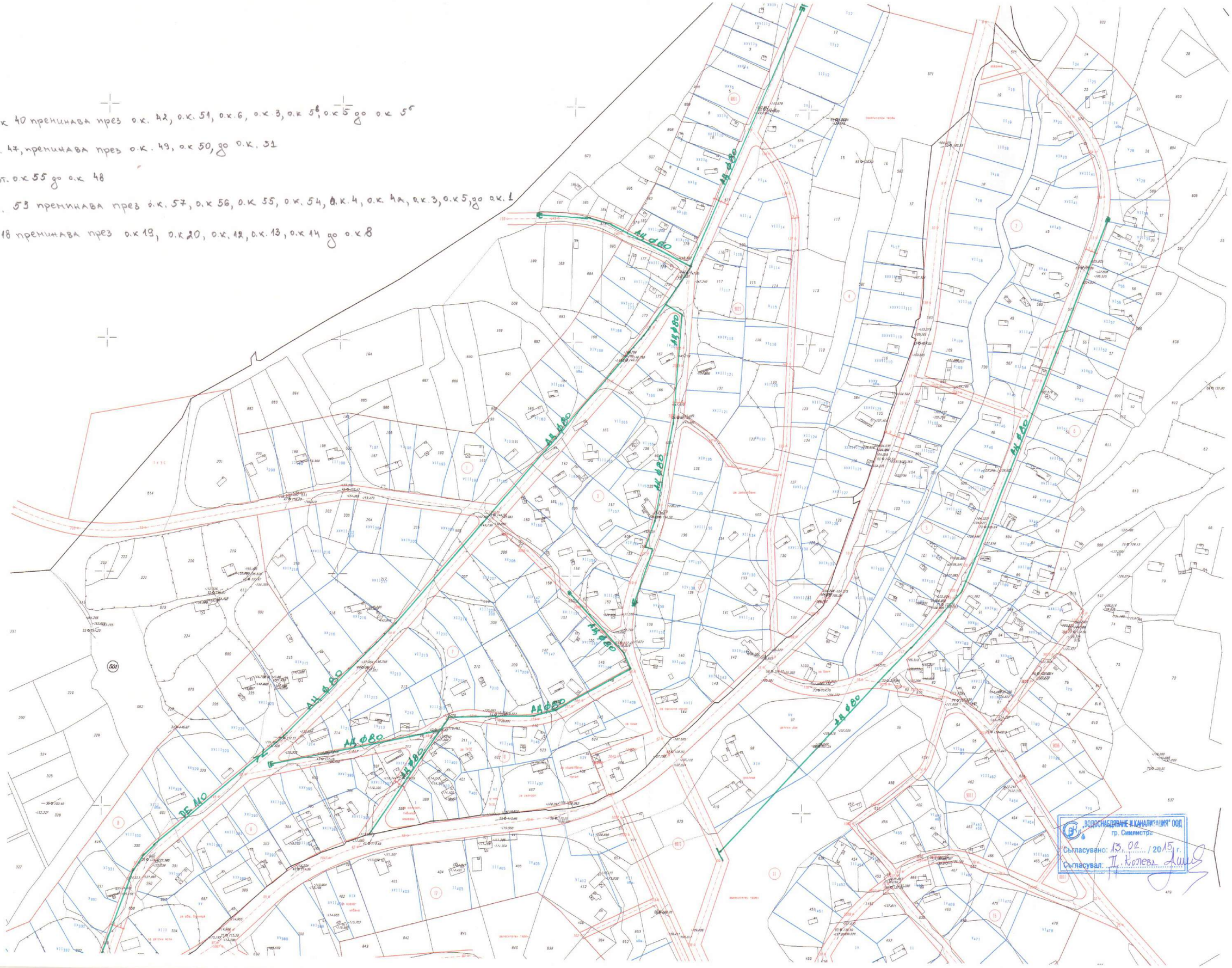

„ВОДОСНАБДЯВАНЕ И КАНАЛИЗАЦИЯ" ООД
гр. Симитли
Съгласувано: 13.02 / 2015 г.
Съгласувал: П. Колев

О б щ и н а К а й н а р д ж а
Ул.”Георги Токушев” 10 ☎
08679/ 8318, факс 08679 / 8461

Т Е Х Н И Ч Е С К О З А Д А Н И Е

Относно: Изготвяне на **инвестиционен проект в работна фаза** за

Обект: ”Реконструкция и доизграждане на водопроводната мрежа по ул.”Втора” с.Голеш ”, общ.Кайнарджа, обл.Силистра

Фаза: Работен проект
Възложител: Община Кайнарджа

I. ОБЩА ЧАСТ

С цел подобряване на условията иа живот на живущите в с.Голеш се предвижда реконструкция на водопроводната мрежа по ул.”Втора”.

II. ИЗИСКВАНИЯ КЪМ ПРОЕКТА

Да се изготви проект във фаза работен проект за обект – ”Реконструкция и доизграждане на водопроводната мрежа по ул.”Втора”
с.Голеш ”, общ.Кайнарджа, обл.Силистра
С инвестиционния проект да се изясняват конкретните проектни решения в степен осигуряваща възможност за цялостно изпълнение на всички видове СМР, за ползване на проекта като документация за договаряне изпълнението на строителството.

Част Водоснабдяване

- ✓ При разработката да се спазват изискванията на Наредба №2/22.03.2005г. на МРРБ за проектиране, изграждане и експлоатация на водоснабдителни системи обн. ДВ, бр.34 от 2005г.
- ✓ Наредба №1з-1971/29.10.2009г. за строително технически правила и норми за осигуряване на безопасност при пожар;
- ✓ Тръбите и фасонните части да се предвидят от полиетилен с висока плътност PE100 за условно работно налягане мин. 10 атм.
- ✓ Връзките на новите водопроводи със съществуващите водопроводи по напречните улици да се извършат извън строителните линии на кръстовищата. При направа на връзки с относително нови водопроводи или

съществуващи водопроводи в добро експлоатационно състояние, по възможност да се запази целостта им и да не се подменят участъци.

- ✓ Да се предвидят „мустаци” за свързването на новите водопроводи с водопроводите по напречните улици.
- ✓ Технологията на полагане на тръбите да се съобрази с геоложкия състав на почвата, интензивността на движението и трасетата на водопроводите.
- ✓ При открито полагане на водопровода да се предвидят траншейни изкопи с укрепване.
- ✓ По трасето на водопровода да се проектират необходимите съоръжения – изпускатели и въздушници. Въздушниците да са разположени извън обсега на уличното платно с ТСК.
- ✓ Да се предвидят необходимите пожарни хидранти по трасето на новите водопроводи съгласно изискванията на Наредба №1з-1917 от 2009г.
- ✓ Да се приложат детайли за укрепване на съществуващи проводи и съоръжения, които се пресичат от трасетата на новопроектираните водопроводи.
- ✓ За всички прилежащи парцели да се предвиди сградно водопроводно отклонение на 2,00 метра след дворищно регулационната линия. Задължително да се монтира ТСК.
- ✓ Спирателните кранове по вътрешната водопроводна мрежа да се предвидят шибърни с охранителни гарнитури.
- ✓ Да се предвиди възстановяване на съществуващите трайни улични и тротоарни настилки в зоната на прокопаване.
- ✓ При необходимост да се предвиди захранване с вода чрез временни водопроводи и връзки с цел абонатите да не останат без водоподаване по време на строителството. Необходимостта следва да бъде съгласувана с Възложителя;
- ✓ По преценка на проектанта са възможни отклонения от изискванията, като той следва писмено да ги съгласува с Възложителя.
- ✓ При разработката да се спазват изискванията на Наредба № 8/28.07.1999г. за правила и норми за разполагане на технически проводи и съоръжения в населени места.
- ✓ Съдържанието на проекта да бъде в обем, съгласно Наредба № 4/21.05.2001 г. за обхвата и съдържанието на инвестиционните проекти, изискващи се във фаза технически проект.
- ✓ Разработката да се представи в три еднообразни екземпляра и да съдържа:

- Ситуация
- Надлъжни профили с характерни теренни и проектни коти за изграждане на водопроводните клонове
- Монтажен план
- Детайли и други чертежи в подходящ мащаб

✓ Проектът да се разработи в следните части :

• Водопровод - технологична част
• Количествено-стойностна сметка
• ПБЗ
• Пожарна безопасност
• ПУСО

III. ОФОРМЯНЕ И ПРЕДСТАВЯНЕ НА ПРОЕКТНИТЕ МАТЕРИАЛИ

- Проектна документация на хартия на български език, чертежи в подходящ формат, текстова част във формат А4 – обяснителна записка, таблици, количествени сметки – 3 комплекта с оригинални печати и подписи;

- Магнитен носител на CD – 2бр.

ОДОБРЯВАМ:
КМЕТ:.....
/Любен Сивев/

ОБЯСНИТЕЛНА ЗАПИСКА

ОБЕКТ: ”Реконструкция и доизграждане на водопроводната мрежа по ул.”Втора” с.Голеш, общ.Кайнарджа, обл.Силистра

ВЪЗЛОЖИТЕЛ: Община „Кайнарджа”
ФАЗА: Работен проект

1.Обща част

Настоящият работен проект е изготвен по възлагане на Инвеститора.

При разработването на проекта са използвани следните данни:

- Геодезична снимка по ул."Втора".
- Проект за пътни работи по ул."Втора"– ситуация и надлъжен профил
- Изходни данни от експлоатиращото ВиК дружество.
- Задание за проектиране
- Норми за проектиране на водоснабдителни системи.

2.Съществуващи ВиК мрежи и комуникации

Известните на "ВиК" ООД - гр.Силистра към момента мрежи в района са следните:

- Водопровод:
  1) ф80мм-Етернит и ф110 ПЕВП по ул."Втора".
  2) ф80мм-Етернит по ул."Единадесета.
  3) ф80мм-Етернит по напречна улица на ул."Четвърта”.
  4) ф110 ПЕВП по улицата при ОТ59 (началото на новия водопр.)

Всички съществуващи ВиК проводи са отразени на Ситуацията – Чертеж №1.

3.Проектно решение

Настоящият работен проект е направен по искане на възложителя – ОБЩИНА „КАЙНАРДЖА”.

Диаметърът на новопроектираният водопровод се предвижда ф110-ПЕВП, PN10 с начало, връзка със същ.водопровод ф110-ПЕВП при кръстовището на ул.”Втора” и съществуваща улица (при ОТ59). Новопроектираният водопровод е ситуиран в югоизточното платно на ул.”Втора”. Предвиден е с диаметър ф110 ПЕВП от ОТ59 до ОТ55 (кръстовището на ул.”Втора” с ул.”Единадесета”, от ОТ55 до ОТ4 е с диаметър ф110 ПЕВП, между ОТ4 и ОТ13 (кръстовището на ул.”Втора” и ул.”Четвърта”), ф110 ПЕВП в участъка между ОТ13 и ОТ5, между ОТ5 и ОТ1А е 110 ПЕВП и в последния участък (между ОТ1а и ОТ1) е предвиден с диаметър ф90 ПЕВП.

Трасето на новия водопровод ф110мм–ПЕВП (ф90-ПЕВП) минава по ул."Втора" на разстояние около 1,00м от югоизточния нов бордюр(съгл.Пътен проект).

На чертеж №1–Ситуация М 1:500 е дадено местоположението на новопроектираният уличен водопровод, а на чертеж №2 е показан Надлъжен профил с отразени същ.терен и нивелета на улицата, наклон, дълбочина на проектните водопроводи и начина на полагане на тръбите. Отразени са и необходимите материали за изграждане на метър линеен от новия водопровод.

На чертеж №3 е даден Монтажен план на новопр.водопровод ф110-ПЕВП и ф90 ПЕВП с всички необходими фасонни части и арматури. Описани са фасонните части и арматури по възли и е направена обща спесификация на целия участък. Монтажният план да се изпълнява стриктно.

На чертежи №4, №5 и №6 са дадени напречни профили. Показани са отстоянията м/у отделните проводи и пътното платно, както и вида на изкопа. Съществуващия водопровод ф80-Етернит по ул."Втора" ще отпадне от експлоатация след изграждане на новия ф110-ПЕВП. Съществуващият водопровод ф110 ПЕВП по ул."Втора" е извън обхвата на пътното платно и не отговаря на изискванията на наредба №8 за разположението на проводите в пътното платно и следва да отпадне от експлоатация.

Новопроектираният водопровод имат следните характеристики:

L= 261,15м, ф110-ПЕВП, Q=7,00л/сек, J= 0.0126, V=1.09м/сек, z=3,29м.

L= 278,85м, ф110-ПЕВП, Q=7,00л/сек, J= 0.0126, V=1.09м/сек, z=3,51м.

L= 234,35м, ф110-ПЕВП, Q=6,50л/сек, J= 0.0110, V=1.01м/сек, z=2,57м.

L= 36,05м, ф110-ПЕВП, Q=6,50л/сек, J= 0.0110, V=1.01м/сек, z=0,40м.

L= 126,85м, ф110-ПЕВП, Q=6,00л/сек, J= 0.0095, V=0,94м/сек, z=1,20м.

L= 116,75м, ф90-ПЕВП, Q=5,00л/сек, J= 0.0190, V=1,20м/сек, z=2,21м.

Полагането на водопровода ще се изпълни с вертикален укрепен изкоп. Детайл на укрепването е даден на Чертеж №7.

По трасето на новопр.водопроводи се предвижда монтирането на 9 броя надземни пожарни хидранти DN80, така че да са спазени изискванията за максимални отстояния съгласно Наредба № I 3 – 1971 от 29.10.2009г. за строителнотехнически правила и норми за осигуряване на безопастност при пожар – в сила от 05.06.2010г.

Предвижда се монтирането на СК DN100 в началото на реконструирания водопровод - близо до ОТ59 , както и 4бр СК съответно по продължението на водопровода (местположението им е нанесено на ситуацията и надлъжните профили.

За нормалното функциониране и изпразване на новопроектираният водопровод са предвидени също два броя шахта изпускател- съответно при ОТ59 и ОТ130 (началото и края на новопроектираният водопровод) и два броя автоматичен въздушник DN50, съответно при ОТ132 и при и ОТ1а.

Детайли на шахтатите за изпускател са дадени на чертежи №8 и №9.

Местата на всички СК, ТСК и Пожарни хидранти да бъдат обозначени с табели.

За връзка на съществуващите водопроводи с новия ф110-ПЕВП се предвиждат "мустаци", които ще са извън строителната линия на кръстовищата. Такива "мустаци" са

предвидени при пресвързването на същ.водопоровод ф80-Етернит по ул.”Единадесета” при ОТ55 и по ул”Четвърта” при ОТ13, при пресвързване на същвствуващият водопровод ф8О етернит при ОТ5 също е предвидем „мустак” ф90 ПЕВП. 3 броя "мустаци" ф90-ПЕВП със СК80 са предвидени за връзка на бъдещи водопроводи с този по настоящия проект, за да се избегне разкопаването на ремонтираната ул."Втора" – съответно два при ОТ4 и един при 1а.

Полагането на новопроектираните водопроводи ще се изпълни траншейно с вертикален укрепен изкоп. Типов напречен профил за полагане на тръба ф110 ПЕВП и ф90 ПЕВП е даден на чертеж №2 /надлъжен профил/, а детайл за вертикално укрепване на изкоп за новите водопроводи е приложен на чертеж №7.

Детайл за укрепване на пресичане на съществуващи проводи (кабели на ел., ТТ и УО) е приложен на чертеж №15.

Дълбочината на новопроектирания водопровод е определена спрямо съществуващата улична нивелета и е съобразена със съществуващите водопроводи и бъдещите нивелетни планове на територията.

При строителството и на водопровода да се предвиди полагането на сигнална лента под пътното легло и лента с метални проводници на теме тръба.

Всички тръби да се полагат върху пясъчна възглавница от 15см. на здрава основа. След полагане на тръбите, обратната засипка да се изпълни с пясък 20см над теме тръба и с баластра с общо предназначение до като пътно легло. Обратната засипка да бъде добре тръмбована на пластове от 30см. до достигане на 95% от проектната плътност, която се доказва с проби от оторизирана лаборатория.

Задължава се Строителят да спазва всички норми и Правилници за Б.Х.Т.П.Б.

Преди предаване на обекта предварително да се извърши промиване и дезинфекция на водопровода и да се извикат органите на РЗИ за взимане на проби.

Всички забележки дадени на чертежите да се считат като неразделна част от обяснителната записка.

4.Заключение

Преди започване на строителството да се извикат представители на всички експлоатационни фирми за уточняване на местоположението на подземните проводи и съоръжения по трасето на новия водопровод.

Около същ.подземни проводи да се копае внимателно на ръка в присъствието на представители на експлоатационните фирми. Всички разкриващи се подземни мрежи да се укрепят и сигнализират. По време на строителството всички изкопи да се ограждат, като се постави сигнализация/светлинна през нощта/ и се вземат всички мерки по охрана на труда и безопасност на движението.

Всички строително-монтажни работи да се изпълняват при стриктно спазване на действащите нормативни документи като Правилника за извършване и приемане на СМР, Наредба № I 3 – 1971 от 29.10.2009г. за строителнотехнически правила и норми за осигуряване на безопастност при пожар – в сила от 05.06.2010г, БХТПБ и т.н.

За всички видове скрити работи да се правят необходимите протоколи. Всички влагани материали да притежават необходимите сертификати за качество.

Преди спирането на водата за направа на връзки да се предупредят всички консуматори, които ще бъдат засегнати от това.

Всички забележки дадени на чертежите да се считат като неразделна част от обяснителната записка.

Промени по настоящия работен проект се правят само от проектанта.

Съставил :.....

/инж.А.Андонов/

ЧАСТ	ПРОЕКТАНТ	ПОДПИС
Пътна и ВОД	**инж.Илхан Осман**	
ВиК	**инж.Антон Андонов**	
Пожарна безопасност	**инж.Василка Видолова**	
ПБЗ	**инж.Илиян Стайков**	

ОБЕКТ: ”Реконструкция и доизграждане на водопроводната мрежа по ул.”Втора” с.Гоелеш, общ.Кайнарджа, обл.Силистра

ВЪЗЛОЖИТЕЛ: Община „Кайнарджа”
ФАЗА: Работен проект

СЪДЪРЖАНИЕ

А.КНИЖА

1. Челен лист
2. Съдържание
3.Техническо задание
4. Изходни данни от ВиК
5. Обяснителна записка
6. Количествени сметки

Б.ЧЕРТЕЖИ

1.Ситуация - М 1:500 - Чертеж №1
2.Надлъжен профил водопровод - Чертеж №2
3.Монтажен план водопровод - Чертеж №3
4.Напречен профил 1-1 - Чертеж №4
5.Напречен профил 2-2 - Чертеж №5
6.Напречен профил 3-3 - Чертеж №6
7.Вертикално укр.на изкоп за водопровод - Чертеж №7
8.Детайл на шахта изпускател 1 - Чертеж №8
9.Детайл на шахта изпускател 2 - Чертеж №9
10.Детайл на надземен ПХ DN80 - Чертеж №10
11.Детайл на СВО - Чертеж №11
12.Детайл на опорни блокове - Чертеж №12
13.Укрепване на спирателен кран -Чертеж №13
14.Укрепване на ТСК -Чертеж №14
15.Укрепване на кабели -Чертеж №15

Съставил:.....
/инж.А.Андонов/

"ЙОЛ Консулт" ЕООД
ж.к. Дървеница
бл.40, вх.Д, ет.7, ап.117
1756 София
тел.: 0895 634 441
e-mail: yol_consult@abv.bg

ВЪЗЛОЖИТЕЛ: ОБЩИНА "КАЙНАРДЖА"

ПРОЕКТНА ДОКУМЕНТАЦИЯ

ОБЕКТ: "Реконструкция и доизграждане на водопроводната мрежа по ул."Втора" с.Голеш, общ.Кайнарджа, обл.Силистра

ЧАСТ: ВОДОСНАБДЯВАНЕ

ФАЗА: РАБОТЕН ПРОЕКТ

ЧАСТ	ПРОЕКТАНТ	ПОДПИС
Пътна и ВОД	инж.Илхан Осман	
ВиК	инж.Антон Андонов	
Пожарна безопасност	инж.Василка Видолова	
ПБЗ	инж.Илиян Стайков	

ПРОЕКТАНТ:.....
/ инж. Любослав Симитчийски /

ОТГ.ПРОЕКТАНТ:.....
/ инж. Антон Андонов /

УПРАВИТЕЛ:.....
/ инж. Илхан Осман /